Установка противотока PureSwim фирмы Ospa для бассейнов со скиммером

Сборный элемент PureSwim

арт. 28 309 10, 28 309 20, 28 309 30

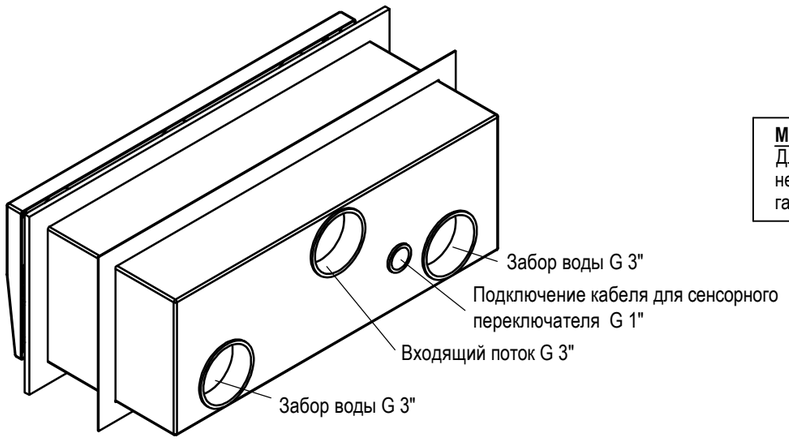

Меры звукоизоляции:
Для уменьшения уровня шумов (корпусного, в воздухе и воде) необходимо принимать соответствующие меры, например, применять гасители колебаний для насосов, компенсаторы для трубопроводов и т.д.

Показанный на бетона бассейн

При составлении настоящей схемы трубопроводов в первую очередь придавалось значение ее наглядности; по схеме нельзя определить требуемые длины трубопроводов! Избегать высокого сопротивления в трубопроводах!
Для поворота трубопровода использовать только колена,избегать образования углов. Конструкция и статические характеристики в соответствии с указаниями проектировщика.
Указанные меры по герметизации приведены в качестве рекомендации и и необязательны для исполнения. Необходимые меры должны определяться руководителем проекта в зависимости от условий на месте.
ВНИМАНИЕ! Необходимо избегать повреждения стальных поверхностей, например, из-за использования неподходящего инструмента. **УКАЗАНИЕ!** Чистка стальных деталей входит в регулярное обслуживание бассейна. **ЗАПРЕЩАЕТСЯ** использовать чистящие средства, содержащие соляную кислоту. Соблюдать правила ухода за нержавеющей сталью.
Необходимо соблюдать предписания DIN, VDE, местных электроснабжающих предприятий, а также правила техники безопасности. Электрическое подключение может выполняться только специалистами при наличии соответствующего допуска! Кроме того, следует соблюдать применимые местные национальные нормы.
Возможны технические изменения!

Вид сверху

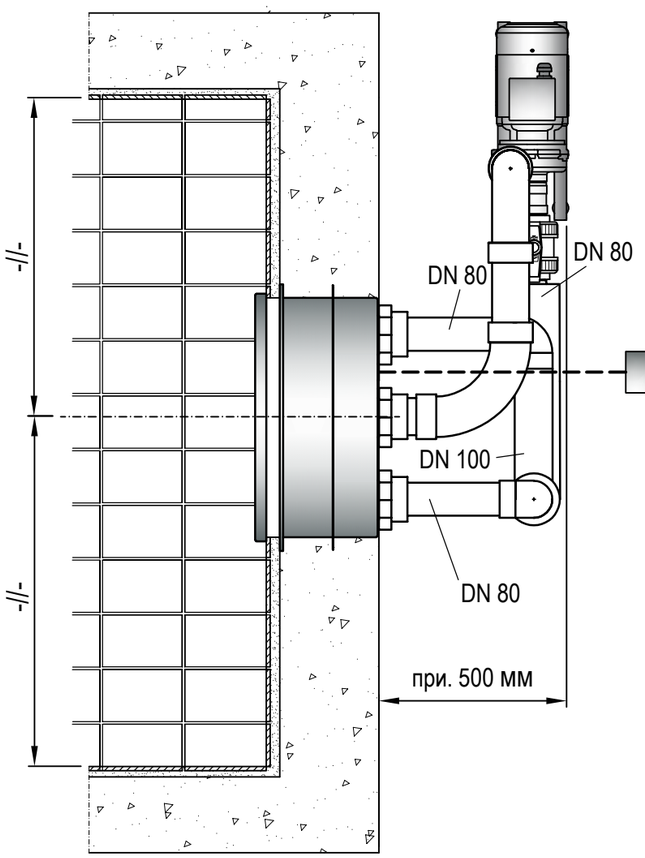

Вид сбоку

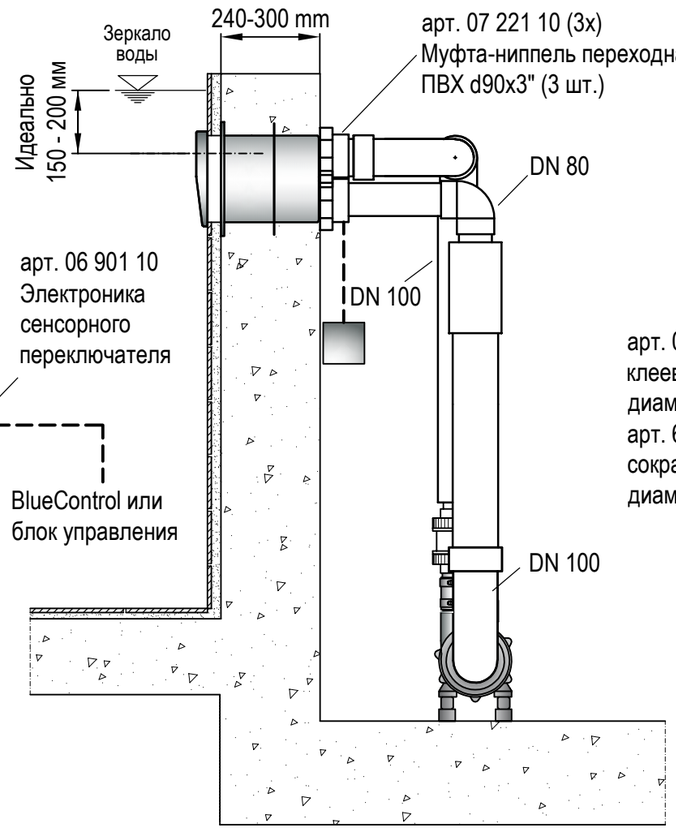

Вид сзади

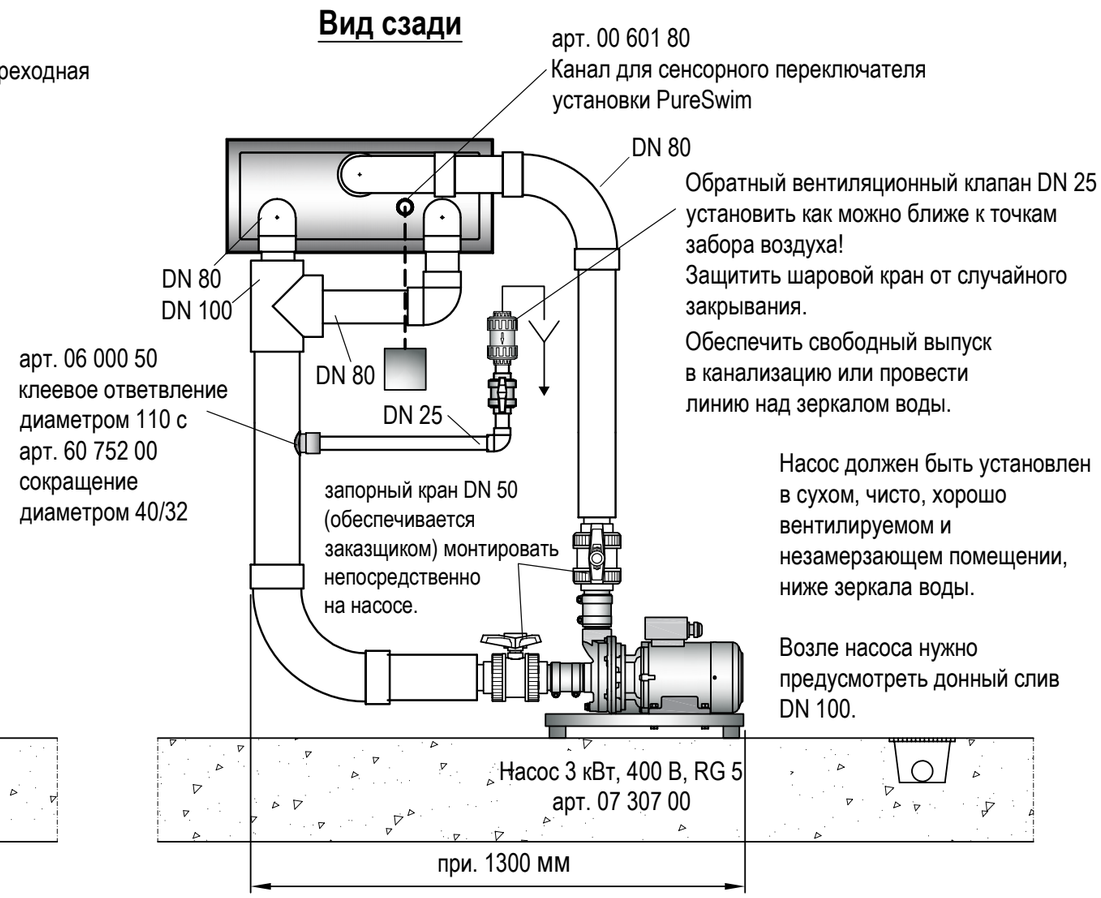

Apparatebau Pauser GmbH & Co. KG
Postfach • 73555 Mutlangen • Telefon: +49 7171 7050 • Telefax: +49 7171 705199
Internet: www.ospa.info • E-Mail: ospa@ospa.info

66 43Z 00 1021
IN-Z