VitaLight®

a brand of Hugo Lahme GmbH

Einbau- und Bedienungsanleitung VitaLight® Einbaunischen für Unterwasserscheinwerfer

User manual VitaLight® niches for underwater floodlights

Instruction VitaLight® boîtiers d'éncastrement pour projecteurs subaquatiques

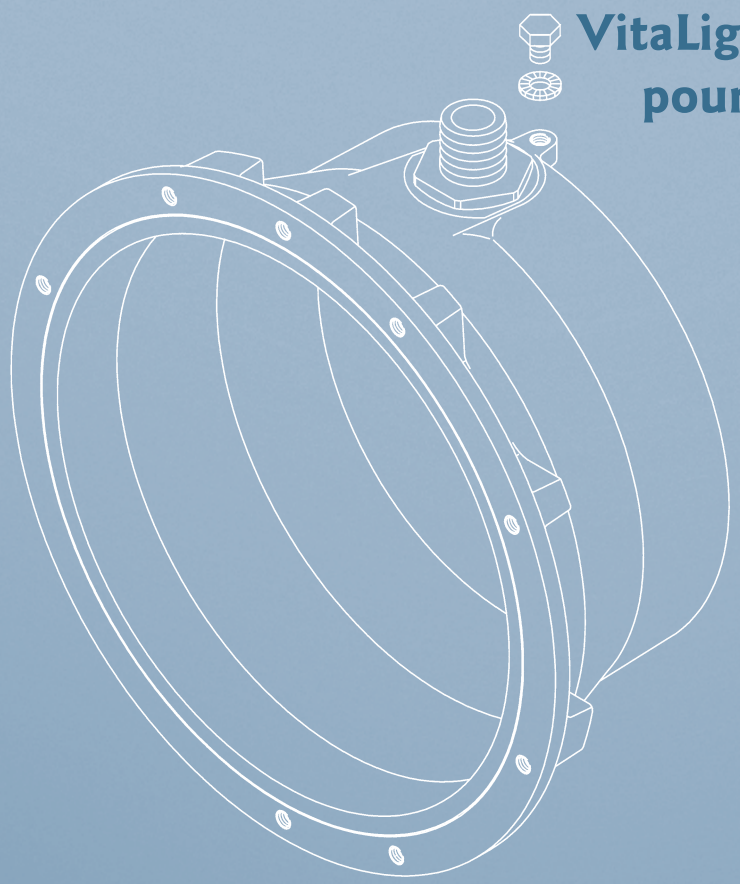

Stand 04/2014

Art.-Nr.: 576608

VitaLight®
a brand of Hugo Lahme GmbH

Einbaunische aus Rotguss / Bronze für Folien- und Fliesenbecken
Built-in niche made of gun metal / bronze for liner and tile pools
Boîtier en laiton rouge ou bronze pour bassin béton carrelé et liner

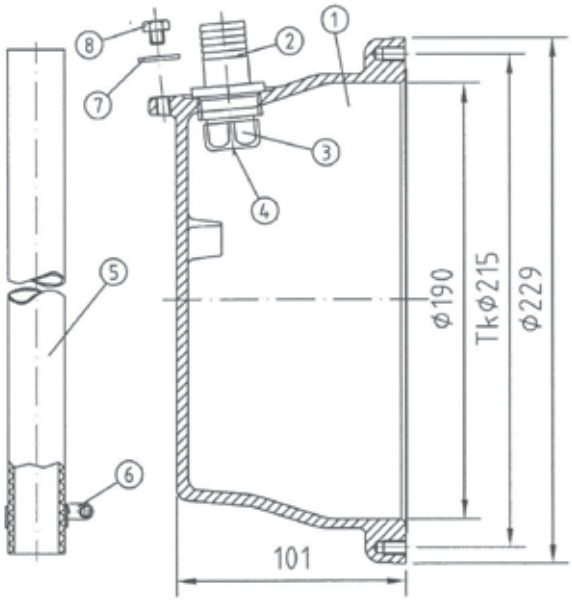

Art.-Nr. / Code / Réf.: 4100050 Rotguss / gun metal / laiton rouge			
Pos. Item Pos.	Art.-Nr. Code Réf.	Stückzahl quantity quantité	Artikelbezeichnung / Description / Désignation
1.	4100150101	1	Einbaunische / built-in niche / boîtier d'encastrement
2.	501500	1	Doppelnippel / double nipple / embout de gaine NW 19
3.	576003	1	Silikon Dichteinsatz / silicone seal insert / joint de silicone
4.	501504	1	Überwurfmutter / connecting nut / écrou-raccord
5.	510580	1	PVC-Schlauch / PVC hose / gaine PVC de protection 1 m / NW 19
6.	500502	1	Schlauchschelle 20-32 / hose clip 20-32 / collier 20-32
7.	506400	1	Fächerscheibe / serrated lock washer / rondelle éventail DIN 6798 6,4 - V4A
8.	505004	1	Sechskantschraube / hexagon head screw / vis six pans DIN 933 M6 x16 - V4A

Art.-Nr. / Code / Réf.: 4100051 Bronze / bronze / bronze			
Pos. Item Pos.	Art.-Nr. Code Réf.	Stückzahl quantity quantité	Artikelbezeichnung / Description / Désignation
1.	4100151121	1	Einbaunische / built-in niche / boîtier d'encastrement
2.	501803	1	Doppelnippel / double nipple / embout de gaine NW 19
4.	501802	1	Überwurfmutter / connecting nut / écrou-raccord

Restliche Positionen siehe vorstehende Tabelle!
The other positions are in the preceding table!
Les autres positions se trouvent au tableau précédent.

Einbaunische aus Edelstahl V4A (1.4404) für Folien-, Fliesen- und Edelstahlbecken

Built-in niche made of stainless steel (316L) for liner, tile and stainless steel pools

Boîtier en inox 316L pour bassin liner, béton carrelé et inox

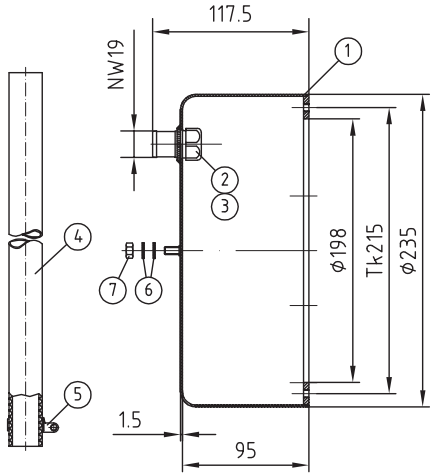

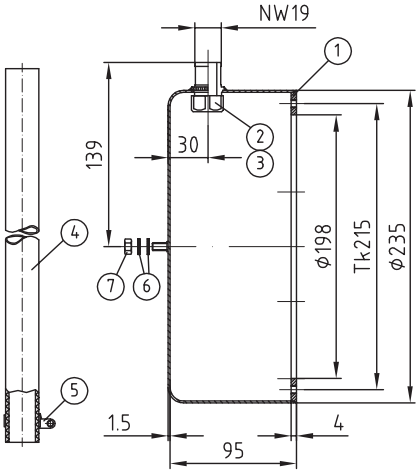

Art.-Nr. / Code / Réf.: 4400020 mit Abgang nach hinten / cable output backwards / sortie de câble en arrière			
Pos. Item Pos.	**Art.-Nr. Code Réf.**	**Stückzahl quantity quantité**	**Artikelbezeichnung / Description / Désignation**
1.	576487	1	Einbaunische / built-in niche / boîtier d'encastrement
2.	576003	1	Dichteinsatz / seal insert / joint
3.	501504	1	Mutter Quetschverschraubung / nut for threaded connection / écrou de presse étoupe
4.	510580	1	PVC-Schlauch / PVC hose / gaine PVC de protection 0,5 m / NW 19
5.	500502	1	Schlauchschelle 20-32 / hose clip 20-32 / collier 20-32
6.	506400	2	Fächerscheibe / serrated lock washer / rondelle éventail DIN 6798 6,4 - V4A
7.	506002	1	Sechskantmutter / hexagon nut / écrou DIN 934 M6

Art.-Nr. / Code / Réf.: 4400120 mit Abgang nach oben / vertical cable output / sortie de câble verticale			
Pos. Item Pos.	**Art.-Nr. Code Réf.**	**Stückzahl quantity quantité**	**Artikelbezeichnung / Description / Désignation**
1.	576851	1	Einbaunische / built-in niche / boîtier d'encastrement

Restliche Positionen siehe vorstehende Tabelle!
The other positions are in the preceding table!
Les autres positions se trouvent au tableau précédent.

VitaLightD®
a brand of Hugo Lahme GmbH

Einbaunische aus Rotguss / Bronze für Fertigbecken
Built-in niche made of gun metal / bronze for prefabricated pools
Boîtier en laiton rouge ou bronze pour bassin préfabriqué

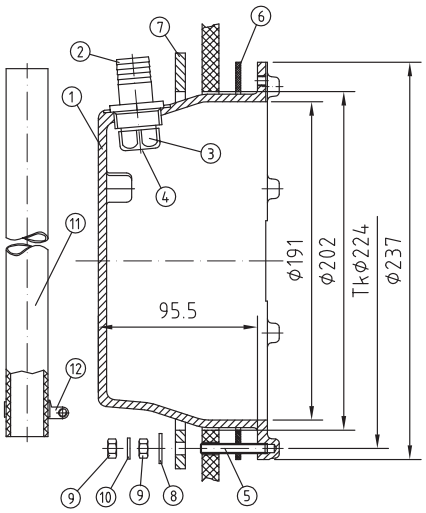

Art.-Nr. / Code / Réf.: 4101050 Rotguss / gun metal / laiton rouge			
Pos. Item Pos.	Art.-Nr. Code Réf.	Stückzahl quantity quantité	Artikelbezeichnung / Description / Désignation
1.	4101150101	1	Einbaunische / built-in niche / boîtier d'encastrement
2.	501500	1	Doppelnippel / double nipple / embout de gaine NW 19
3.	576003	1	Silikon Dichteinsatz / silicone seal insert / joint de silicone
4.	501504	1	Überwurfmutter / connecting nut / écrou-raccord
5.	505349	8	Gewindestift / headless screw / vis sans téte DIN 913 M6x40 - V4A
6.	513804	1	Dichtung / gasket / joint CR hell 237x200
7.	4101250101	1	Konterflansch / counterflange / contre flasque
8.	506200	8	Unterlegscheibe / washer / rondelle DIN 9021 ø6,4 - V4A
9.	506002	9	Sechskantmutter / hexgon nut / écrou hexagonal M6 - V4A
10.	506400	1	Fächerscheibe / serrated lock washer / rondelle éventail DIN 6798 6,4 - V4A
11.	510580	1	PVC-Schlauch / PVC hose / gaine PVC de protection 1 m / NW 19
12.	500502	1	Schlauchschelle 20-32 / hose clip 20-32 / collier 20-32

Art.-Nr. / Code / Réf.: 4100051 Bronze / bronze / bronze			
Pos. Item Pos.	Art.-Nr. Code Réf.	Stückzahl quantity quantité	Artikelbezeichnung / Description / Désignation
1.	4101151121	1	Einbaunische / built-in niche / boîtier d'encastrement
2.	501803	1	Doppelnippel / double nipple / embout de gaine NW 19
4.	501802	1	Überwurfmutter / connecting nut / écrou-raccord

Restliche Positionen siehe vorstehende Tabelle!
The other positions are in the preceding table!
Les autres positions se trouvent au tableau précédent.

Zusatzteile gehören nicht zum Lieferumfang und sind gesondert anzufordern!

Flanschsatz mit Dichtung und Schrauben Art.-Nr.: 4060050 (Rotguss), 4060051 (Bronze) und 4060020 (Edelstahl V4A 1.4404)
Verteilerdose, M25 x 1,5 mm bis Kabelquerschnitt 6 mm², Schutzklasse IP 66, Art.-Nr.: 4010020
Verteilerdose, M40 x 1,5 mm bis Kabelquerschnitt 25 mm², Schutzklasse IP 66, Art.-Nr.: 4010220

Accessories are not part of the standard unit and have to be ordered separately!

Flange kit with seal and screws code 4060050 (gun metal), 4060051 (bronze) and 4060020 (stainless steel 316L)
Junction box M25 x1.5 mm up to cable cross section 6 mm² code 4010020, safety class IP 66
Junction box M40 x1.5 mm up to cable cross section 25 mm² code 4010220, safety class IP 66

Les accessoires ne faisant par partie du kit ceux-ci sont à commander séparément

Flasque avec joint et vis de fixation réf. 4060050 (laiton rouge), 4060051 (bronze) et 4060020 (inox 316L)
Boîte de dérivation M25 x 1,5 mm jusqu'à section de câbles de 6 mm² réf. 4010020, classe de protection IP 66
Boîte de dérivation M40 x 1,5 mm jusqu'à section de câbles de 25 mm² réf. 4010220, classe de protection IP 66

Einbauhinweise für Fliesen-, Folien- sowie Fertig- und Edelstahlbecken

Installation instructions for tile, liner, prefabricated and stainless steel pools

Renseignements de montage bassin béton carrelé, liner, préfabriqué et inox

ACHTUNG! / ATTENTION! / ATTENTION!

Der Flansch muss plan an der Anschraubfläche aufliegen. Schrauben bzw. Muttern sind zunächst handfest anzuziehen. Schrauben und Muttern müssen anschließend über Kreuz gem. unten stehender Empfehlung angezogen werden. Bei der Montage ist ausschließlich Edelstahlwerkzeug zu verwenden.

The flange has to be placed directly on the screw surface. First do finger-tighten the screws or the nuts. Then, the screws or the nuts have to be tightened criss-cross according to the recommendations below. While assembling do only use tools made of stainless steel.

La flasque doit être plane sur la partie de serrage. Les vis ou écrous doivent être dans un premier temps bien serrés à la main celles-ci ou ceux-ci, doivent être serrés en quinconce en fonction de la dynamométrie conseillé ci-dessous. Pour le montage n'utiliser que de l'outillage en inox.

ACHTUNG! / ATTENTION! / ATTENTION!

Einbauteile in der Betonwand dürfen keinen direkten Kontakt mit der Stahlarmierung haben!
Sämtliche Metalleinbauteile sind gemäß VDE 0100 Teil 702 an einen Potentialausgleich (Potentialringleitung) anzuklemmen!
Einbauteile aus Edelstahl und PVC-Teile, die im Beton verbaut werden, vor dem Einbau besanden (bauseits).

Built-in parts in the concrete are not allowed to have direct contact to the steel reinforcing!
All metal mounting parts have to be cross bonded and earthed in an approved manner!
High-grade steel parts and PVC parts located in concrete must be sanded before installation.

Les pièces à sceller en métal ne doivent pas avoir de contact avec le ferraillage en acier et doivent être reliées au circuit équipotentiel! Les pièces en PVC et Inox doivent être sablé avant le coulage béton.

VitaLight®
a brand of Hugo Lahme GmbH

Einbau für Fliesen- und Folienbecken
Installation tile pools or liner pools
Montage bassin béton carrelé et liner

Die Einbaunische laut beiliegender Bohrschablone in die Verschalung des Beckens einsetzen und mit den Senkschrauben (M6 x 50) an der Innenschalung befestigen. Potentialausgleich (Potentialringleitung) gemäß VDE 0100 Teil 702 anschließen. Verteilerdose oberhalb des Wasserspiegels setzen. PVC-Schlauch knickfrei über den Wasserspiegel führen.

The built-in niche has to be inserted into the casing of the pool according to the drilling template enclosed. Fix it with the with countersunk screws M6 x 50 on the paling board. Connect the potential line. Install the junction box above the water level. Put the PVC-hose without any breaks above the water level.

Le boîtier doit être fixé sur la partie intérieure du coffrage suivant le gabarit de percement avec les vis (M6 x 50) faisant partie de la livraison, le boîtier est à relier au circuit équipotentiel. Installer la boîte dérivation au-dessus de niveau d'eau. Mettre le tuyau PVC sans plis au-dessus de niveau d'eau.

Fliesenbecken / Tile pools / Bassin carrelé

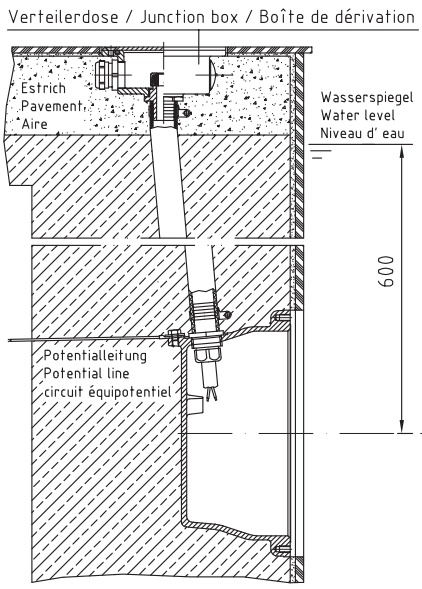

Folienbecken / Liner pools / Bassin Liner

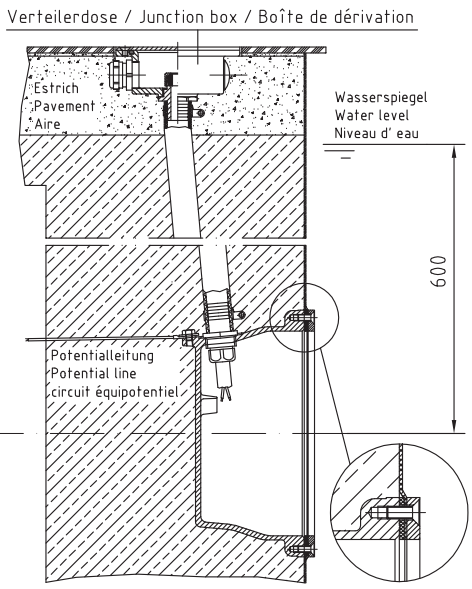

Fliesenbecken / Tile pools / Bassin carrelé

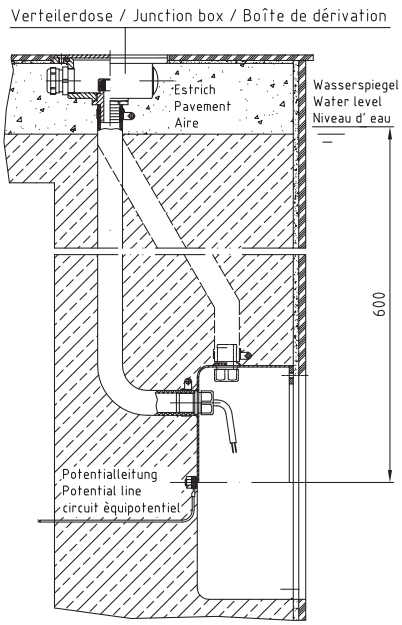

Folienbecken / Liner pools / Bassin Liner

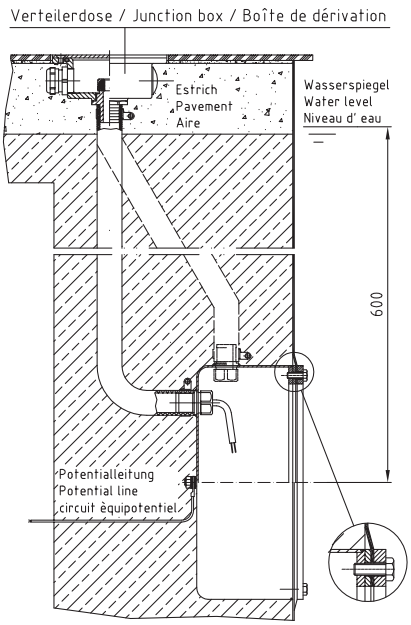

Einbau in Fertigbecken
Installation in prefabricated pools
Montage bassin préfabriqué

Ausschnitt und Flanschbohrungen mittels beiliegender Bohrschablone vornehmen. Einbaunische mit Dichtung von der Beckeninnenseite einsetzen. Konterflansch von der Rückseite auf die Stehbolzen aufsetzen und verschrauben. Potentialausgleich (Potentialringleitung) gemäß VDE 0100 Teil 702 anschließen. Verteilerdose oberhalb des Wasserspiegels setzen. PVC-Schlauch knickfrei über den Wasserspiegel führen.

Fix cut-out and drillings for flange following the enclosed drilling template. Insert the built-in niche with the sealing from the inside of the pool. Put the counter flange from the outside of the pool to the stud bolts and fix it. Connect the potential line. Install junction box above the water level. Put the PVC hose without any breaks above the water level.

Faire une découpe dans le mur de bassin à l'aide du gabarit faisant partie de la livraison. Introduire le boîtier avec son joint à l'intérieur du bassin. Placer et fixer la contre flasque du verso aux tirons et visser. Le boîtier est à relier au circuit équipotentiel. Installer la boîte dérivation au-dessus de niveau d'eau. Mettre le tuyau PVC sans plis au-dessus de niveau d'eau.

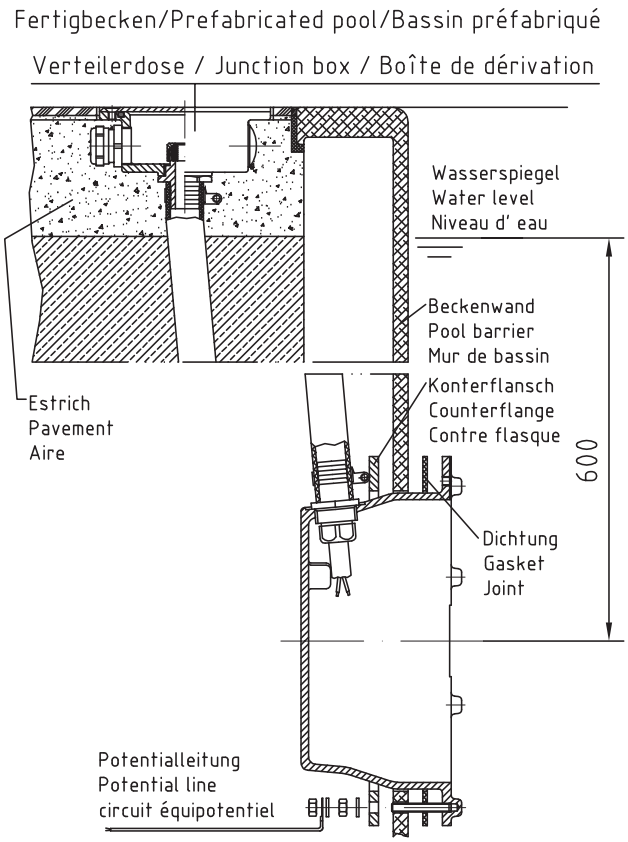

Technische Änderungen vorbehalten | Technical amendments reserved | Modifications techniques sous réserve

FitStar® VitaLight® AllFit® SpringFit®

brands of Hugo Lahme GmbH

Hugo Lahme

Perfektion in jedem Element.

Kahlenbecker Straße 2 · D-58256 Ennepetal · Germany
Telefon +49 (0) 23 33 / 96 96-0 · Telefax +49 (0) 23 33 / 96 96 46
info@lahme.de · www.lahme.de

Mitglied im bsw Bundesverband Schwimmbad & Wellness e.V.

EWA European Waterpark Association