EVOSPACE

ПРОФЕССИОНАЛЬНОЕ ФИЛЬТРОВАЛЬНОЕ ОБОРУДОВАНИЕ

ОГЛАВЛЕНИЕ

Evo Cosmo

Evo Cosmo Pro

Evo Galaxia

Evo Galaxia Pro

Evo Stellar

Evo Stellar h

Evo Nebula

Evo Nebula Public

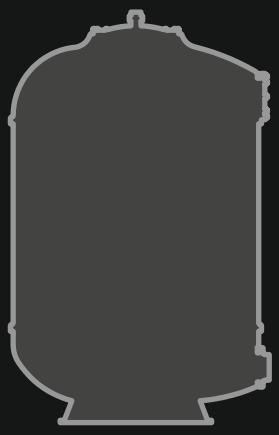

Evo Titan

Evo Cosmo

Фильтр из высококачественного армированного полиэстера с последующей ламинацией.
Боковое подсоединение.
В комплекте: устройство опорожнения емкости, манометр, фильтровальная звезда.

Клапан в комплект не входит

Артикул	Диаметр, мм	Высота, мм	Площадь фильтрации, м²	Высота засыпки, мм	Загрузка песка, кг 0,4-0,8/1-2,5 мм	Диаметр подключения DN	Цена €
EF.C500	500	630	0,18	400	75/25	40	1 014,90
EF.C610	610	735	0,27	400	125/50	40	1 209,88
EF.C650	650	790	0,32	400	150/50	40	1 318,20
EF.C765	765	760	0,43	400	175/75	50	1 619,84
EF.C920	920	940	0,64	400	275/100	50	1 979,80

Evo Cosmo

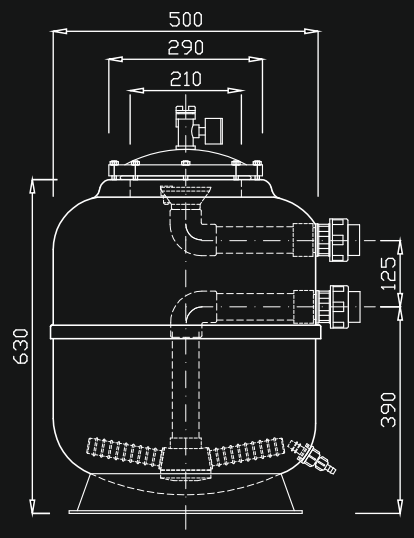

EF.C500

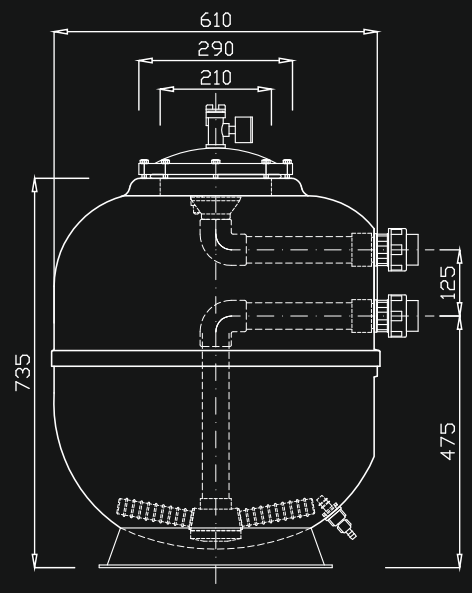

EF.C610

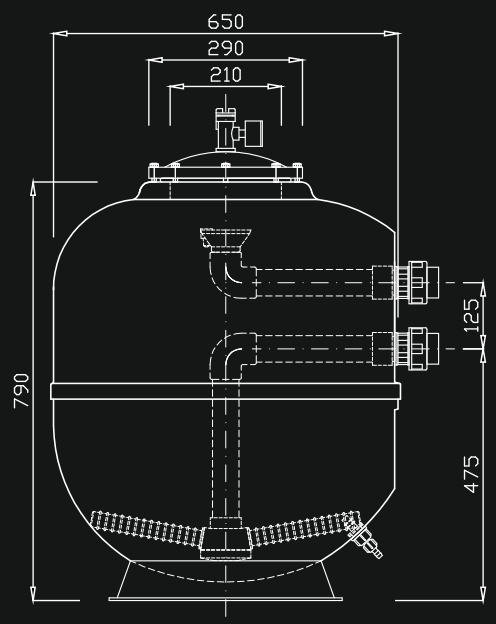

EF.C650

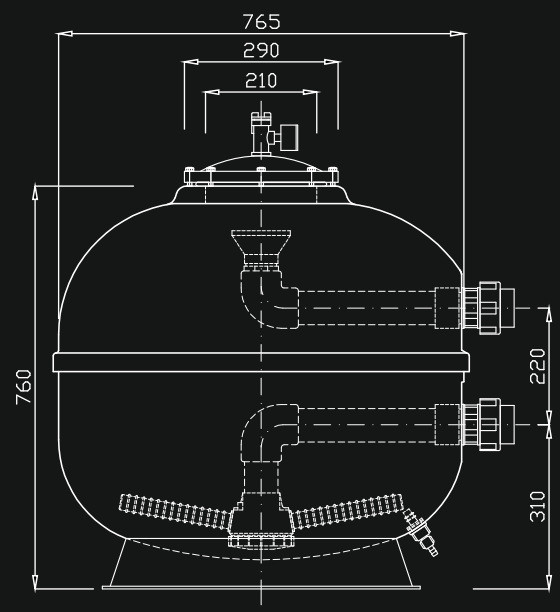

EF.C765

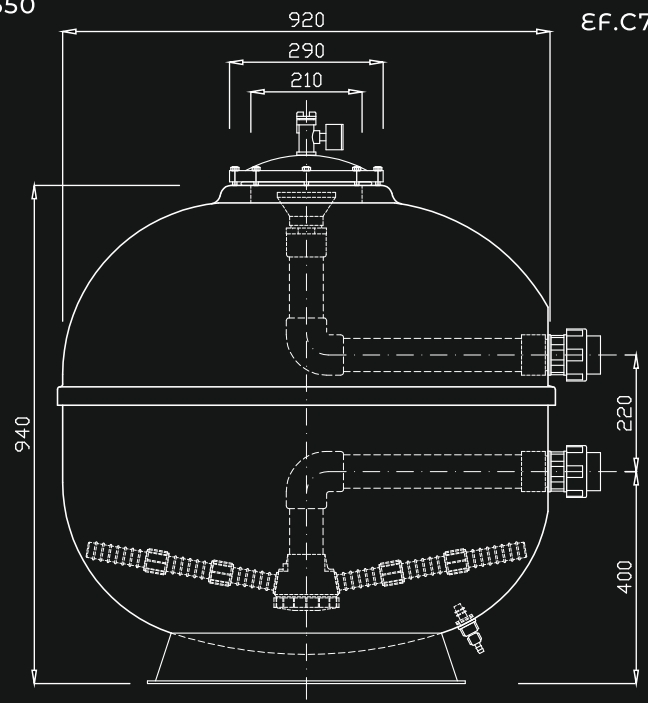

EF.C920

Evo Cosmo Pro

Фильтр из высококачественного армированного полиэстера с последующей ламинацией.
Боковое подсоединение.
В комплекте: устройство опорожнения емкости, манометр, фильтровальная звезда.
Клапан в комплект не входит

Артикул	Диаметр, мм	Высота, мм	Площадь фильтрации м²	Высота засыпки, мм	Загрузка песка, кг 0,4-0,8/1-2,5/ 3-5 мм	Диаметр подключения DN	Цена
EF.CP500	500	870	0,18	600	125/25/-	40	1 591,51
EF.CP610	610	1080	0,27	600	150/50/50	40	1 914,81
EF.CP765	765	1150	0,43	600	250/75/50	50	2 439,76
EF.CP920	920	1150	0,64	600	400/100/75	50	2 771,39

Evo Cosmo Pro

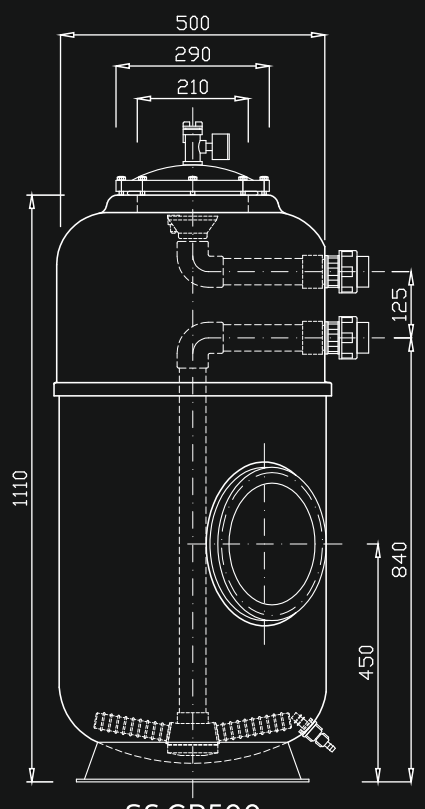

EF.CP500

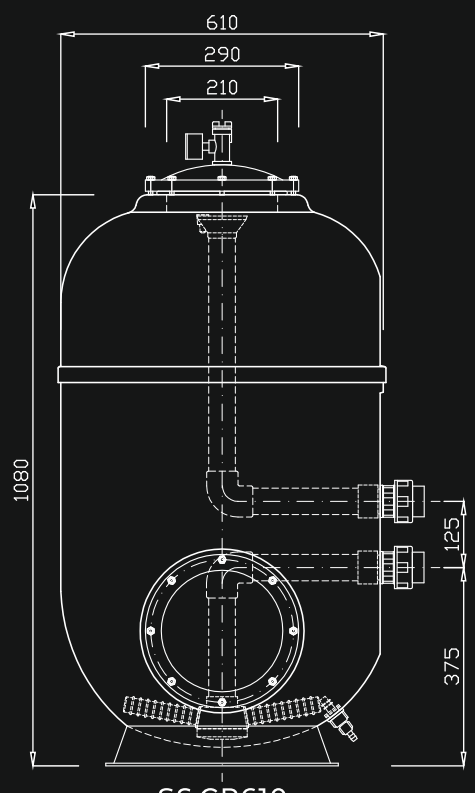

EF.CP610

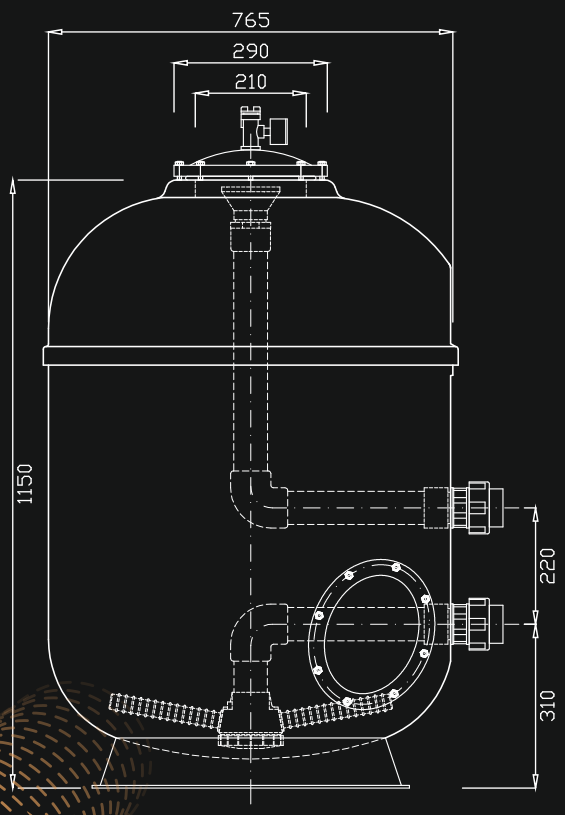

EF.CP765

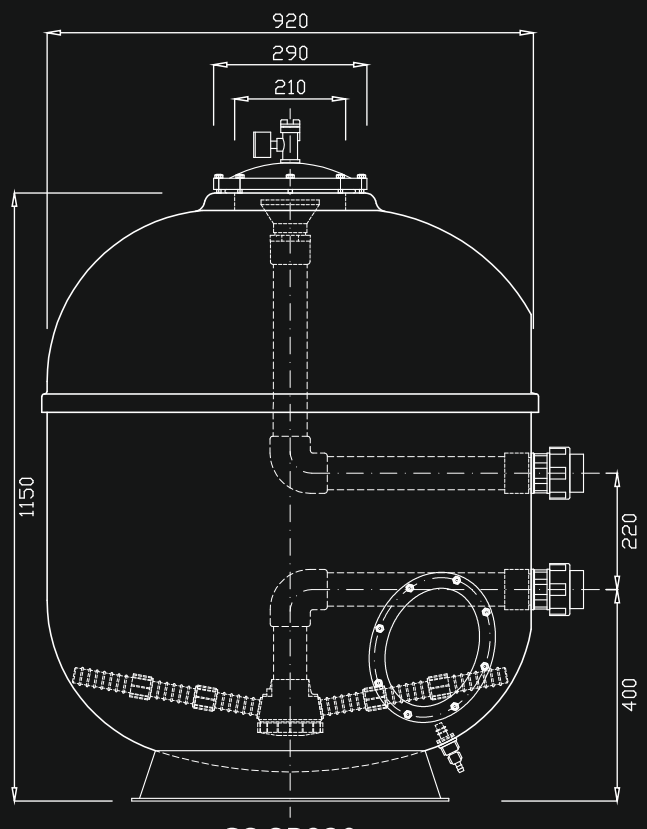

EF.CP920

Evo Galaxia

Фильтр из высококачественного армированного полиэстера с последующей ламинацией.
Широкое верхнее загрузочное отверстие, большой сливной клапан, боковое подсоединение.
В комплекте: устройство опорожнения емкости, манометр, фильтровальная звезда.

Клапан в комплект не входит

Артикул	Диаметр, мм	Высота, мм	Площадь фильтрации м²	Высота засыпки, мм	Загрузка песка, кг 0,4-0,8/1-2,5 мм	Диаметр подключения DN	Цена
EF.G500	500	630	0,18	400	75/25	40	1 199,88
EF.G610	610	735	0,27	400	125/50	40	1 346,53
EF.G765	765	805	0,43	400	175/75	50	1 746,49
EF.G920	920	930	0,64	400	275/100	50	2 136,45

Evo Galaxia

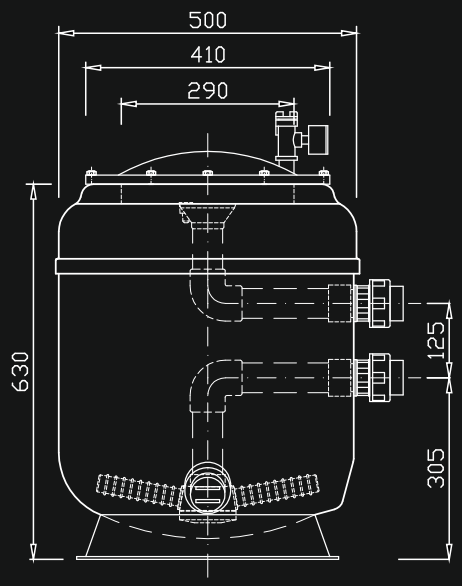

EF.G500

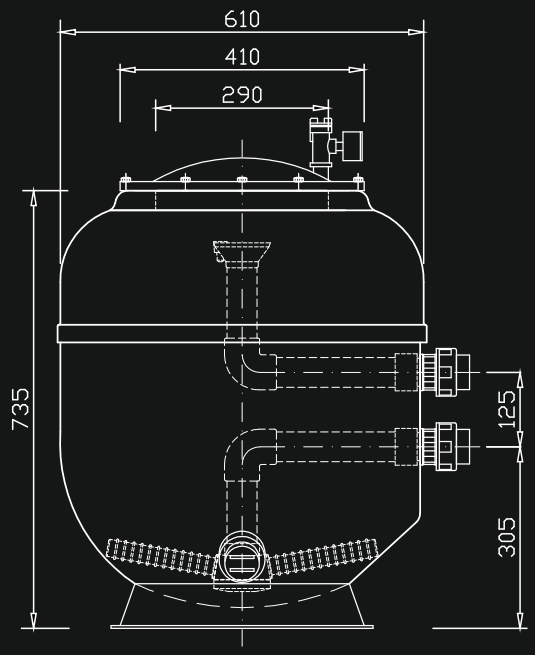

EF.G610

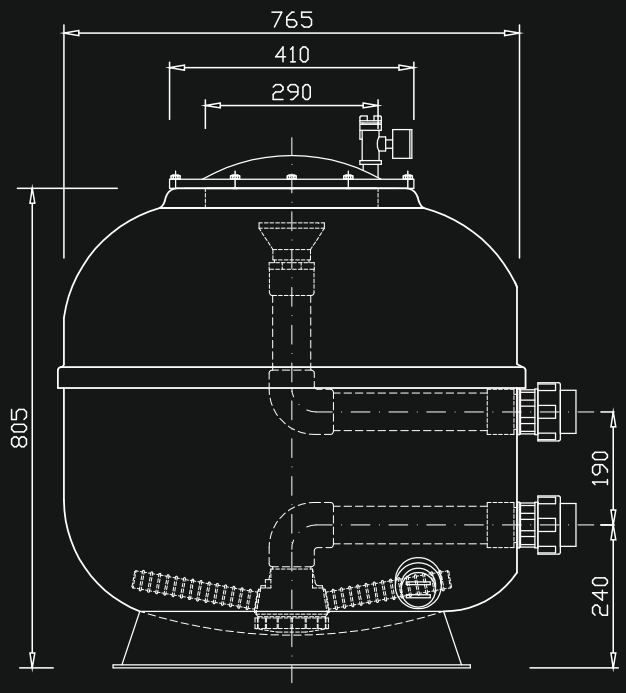

EF.G765

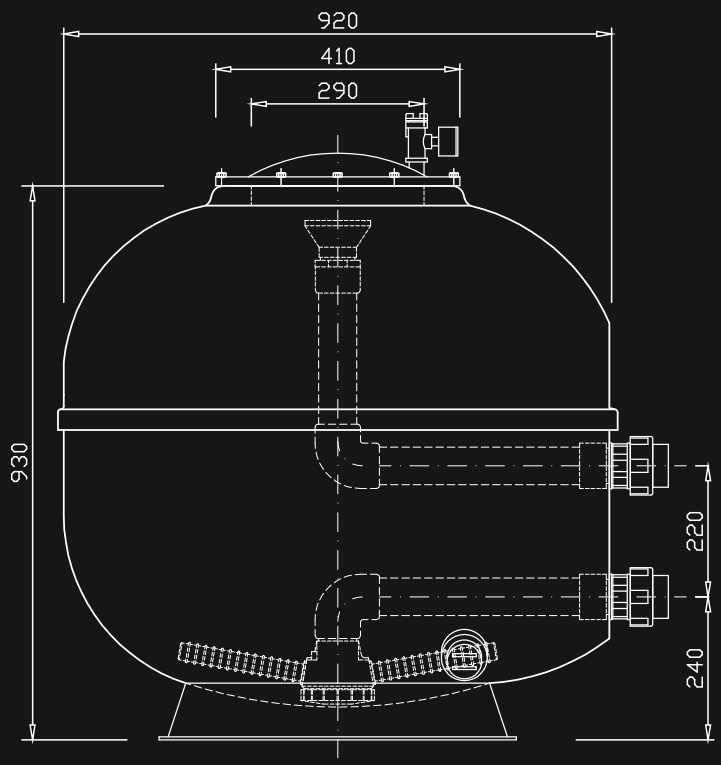

EF.G920

Evo Galaxia Pro

Фильтр из высококачественного армированного полиэстера с последующей ламинацией.
Широкое верхнее загрузочное отверстие, большой сливной клапан, боковое подсоединение.
В комплекте: устройство опорожнения емкости, манометр, фильтровальная звезда.

Клапан в комплект не входит

Артикул	Диаметр, мм	Высота, мм	Площадь фильтрации м²	Высота засыпки, мм	Загрузка песка, кг 0,4-0,8/1-2,5/ 3-5 мм	Диаметр подключения DN	Цена
EF.GP500	500	870	0,18	600	125/25/-	40	1 493,18
EF.GP610	610	1080	0,27	600	150/50/50	40	2 049,80
EF.GP765	765	1150	0,43	600	250/75/50	50	2 596,41
EF.GP920	920	1150	0,64	600	400/100/75	50	3 064,69
EF.GP990	990	1150	0,75	600	475/100/100	65	3 666,30

Evo Galaxia Pro

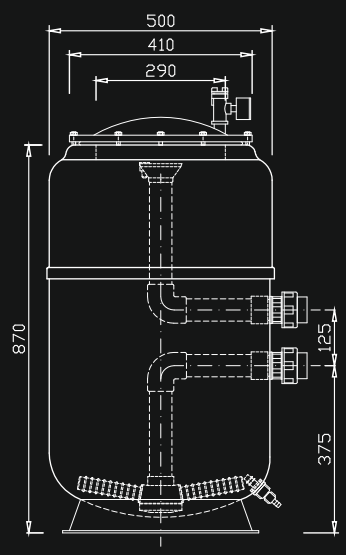

EF.GP500

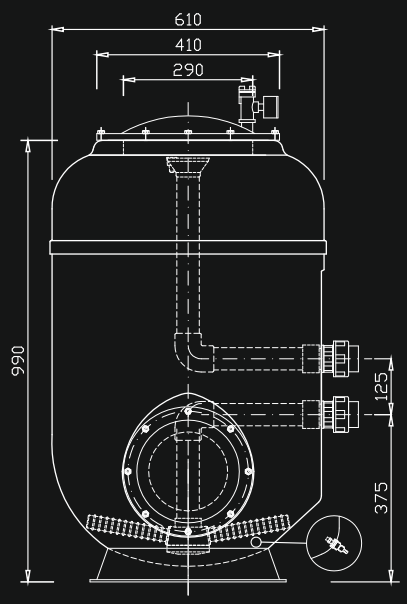

EF.GP610

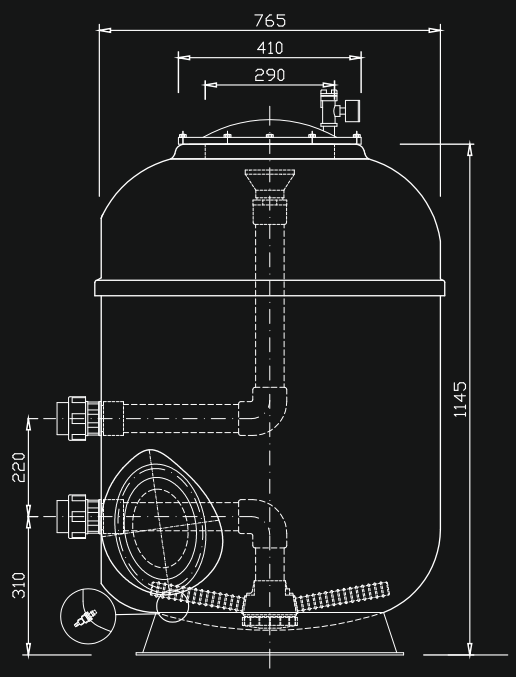

EF.GP765

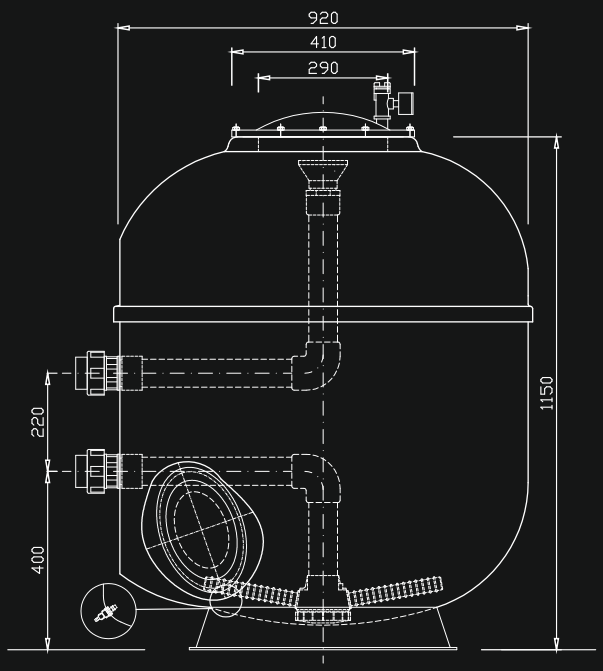

EF.GP920

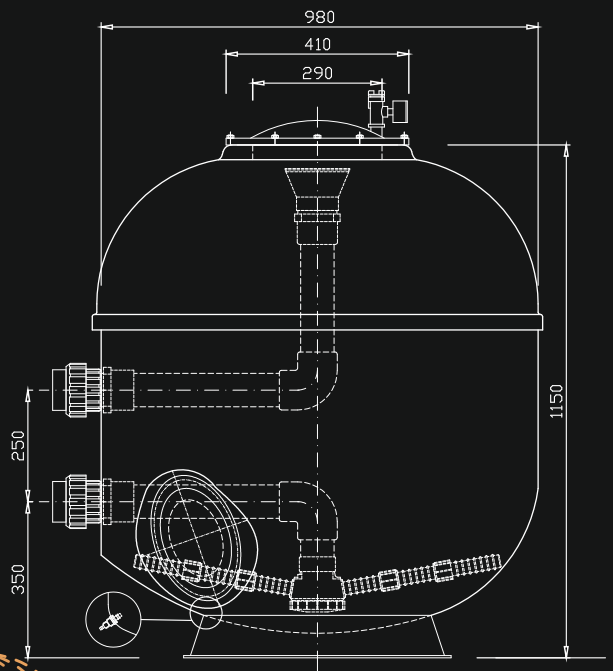

EF.GP990

Evo Stellar

Фильтр из высококачественного армированного полиэстера с последующей ламинацией.
Боковое подсоединение.
В комплекте: устройство опорожнения емкости, манометр, фильтровальная звезда.
Клапан в комплект не входит

Артикул	Диаметр, мм	Высота, мм	Площадь фильтрации м²	Высота засыпки, мм	Загрузка песка, кг 0,4-0,8/1-2,5/ 3-5 мм	Диаметр подключения DN	Цена
EF.S500	500	1500	0,18	1000	175/50/50	40	2 331,43
EF.S610	610	1800	0,27	1250	400/100/100	50	3 129,69
EF.S765	765	1800	0,43	1325	675/150/150	50	4 016,27
EF.S920	920	1800	0,64	1375	1050/225/225	65	5 539,45
EF.S1080	1080	1800	0,87	1340	1400/300/300	80	8 704,13
EF.S1250	1250	2500	1,19	1770	1875/375/375	100	12 178,78

Evo Stellar

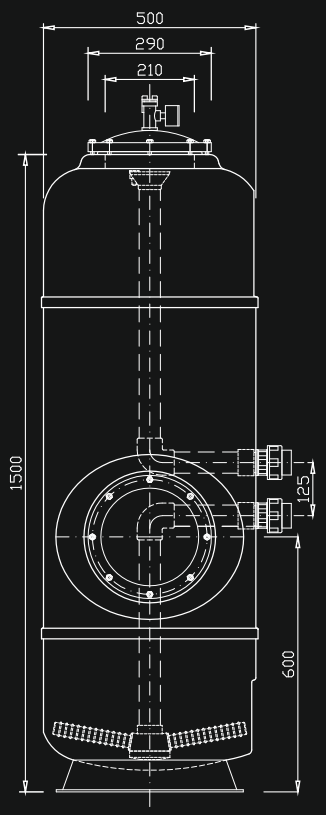

EF.S500

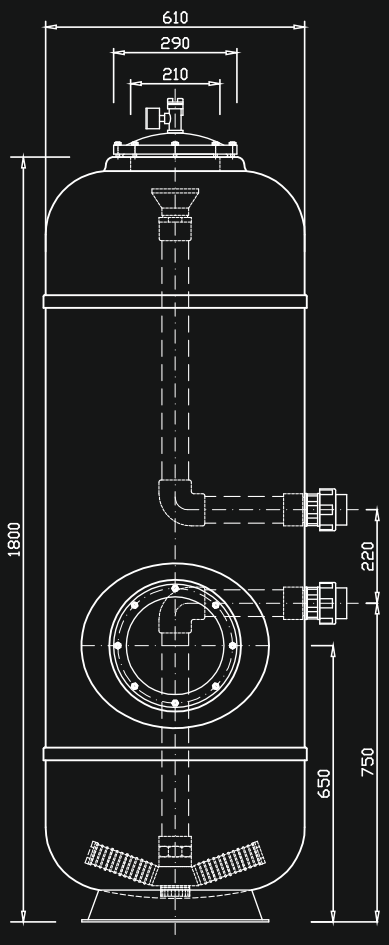

EF.S610

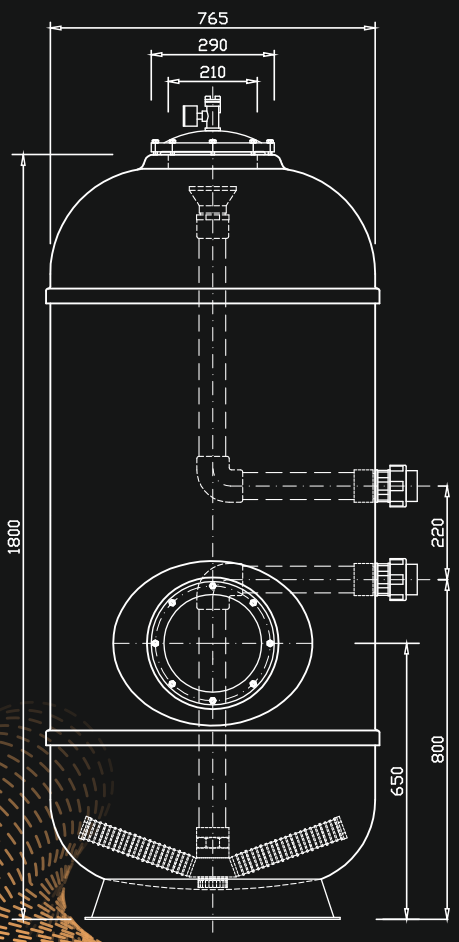

EF.S765

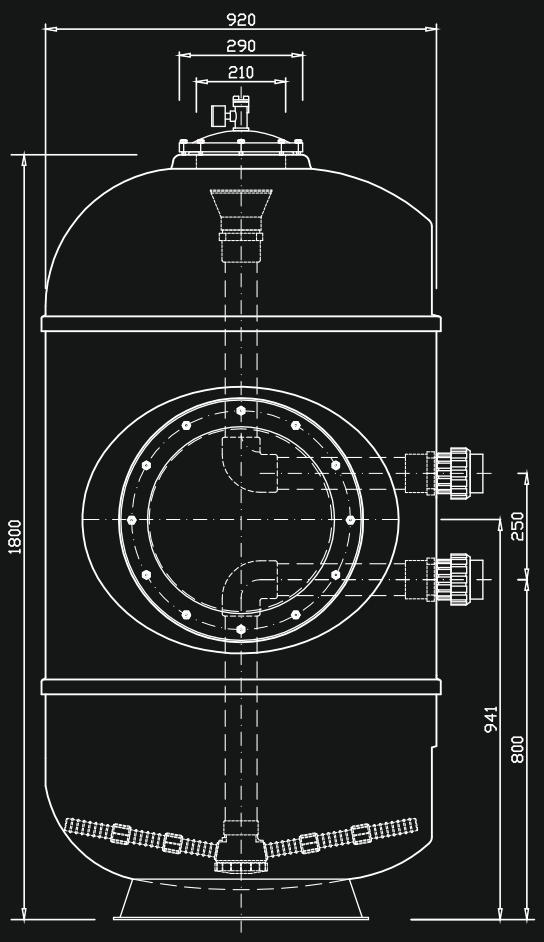

EF.S920

Evo Stellar

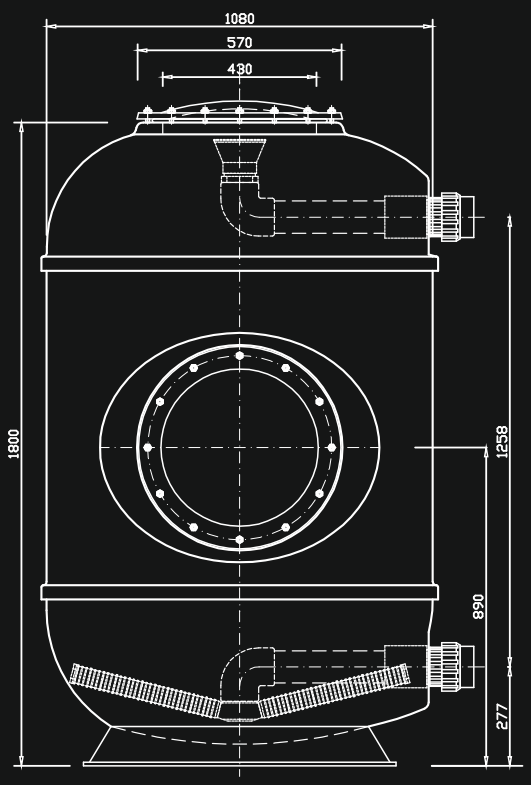

EF.S1080

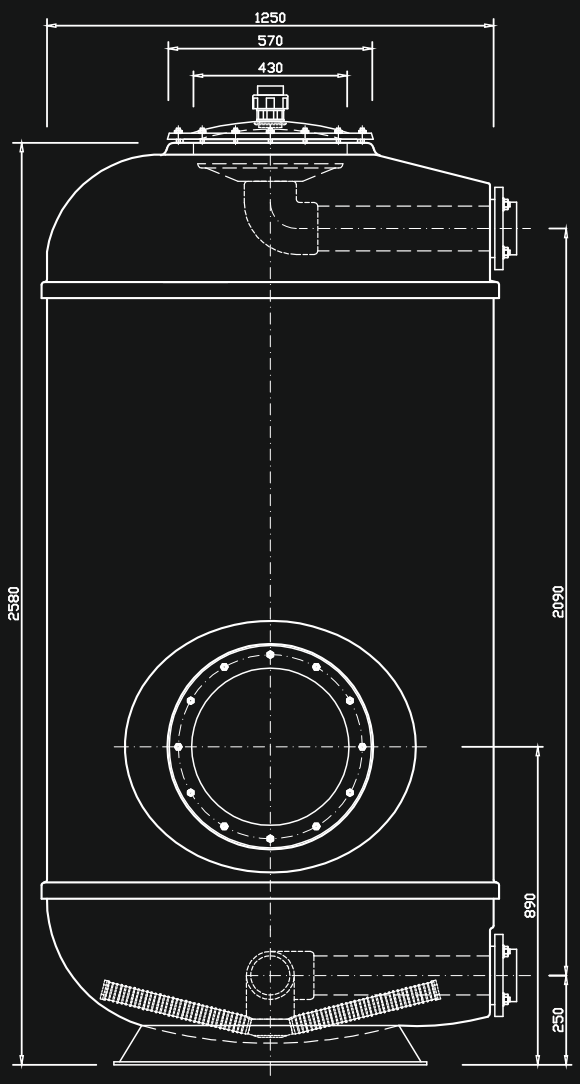

EF.S1250

Evo Stellar h

Фильтр из высококачественного армированного полиэстера с последующей ламинацией.
Боковое подсоединение.
В комплекте: устройство опорожнения емкости, манометр, фильтровальная звезда.
Клапан в комплект не входит

Артикул	Диаметр, мм	Высота, мм	Площадь фильтрации м²	Высота засыпки, мм	Загрузка песка, кг 0,4-0,8/1-2,5/ 3-5 мм	Диаметр подключения DN	Цена
EF.S610h	610	2100	0,27	1450	500/50/50	40	3 021,36
EF.S765h	765	2350	0,43	1525	775/100/100	50	4 016,27
EF.S920h	920	2350	0,64	1575	1150/175/175	50	5 877,75
EF.S1450	1450	2700	1,61	1900	3625/500/475	100	14 480,22
EF.S1800	1800	2900	2,49	1975	5600/900/875	125	25 070,83

Evo Stellar h

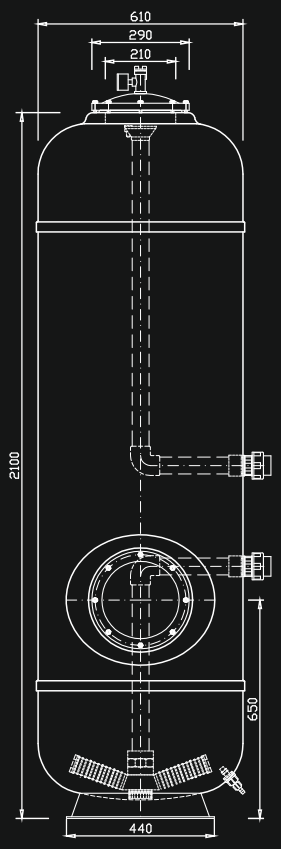

EF.S610h

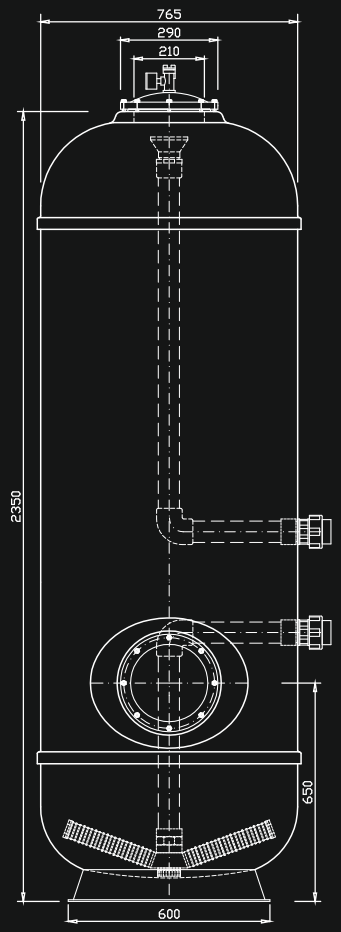

EF.S765h

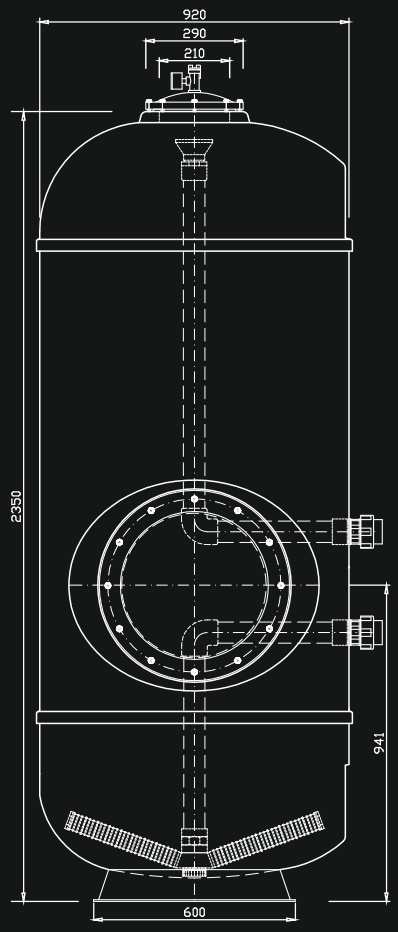

EF.S920h

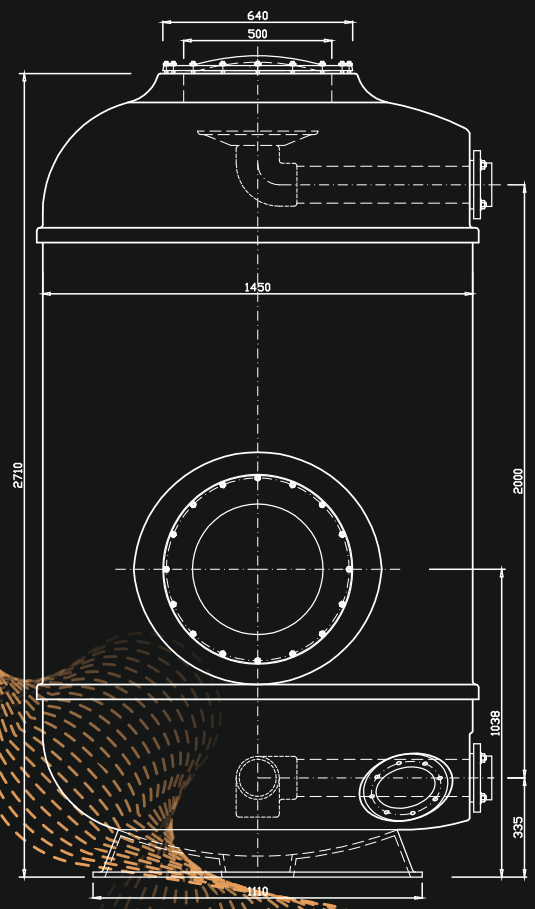

EF.S1450

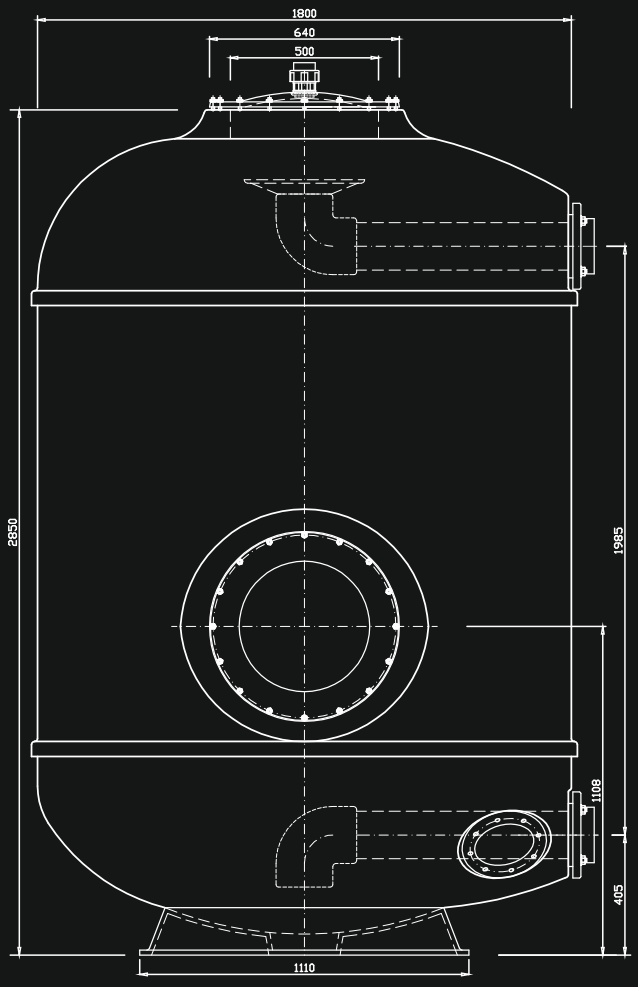

EF.S1800

Evo Nebula

Фильтр из высококачественного армированного полиэстера с последующей ламинацией.
Боковое подсоединение.
В комплекте: устройство опорожнения емкости, манометр, фильтровальная звезда.
Клапан в комплект не входит

Артикул	Диаметр, мм	Высота, мм	Площадь фильтрации м²	Высота засыпки, мм	Загрузка песка, кг 0,4-0,8/1-2,5/ 3-5 мм	Диаметр подключения DN	Цена
EF.N1080	1080	1550	0,87	1200	1100/225/225	80	5 691,10
EF.N1250	1250	1600	1,19	1280	1575/350/350	80	7 144,29
EF.N1400	1400	1800	1,50	1280	2125/375/375	100	9 354,06
EF.N1600	1600	1900	1,99	1340	2800/600/600	110	11 235,54
EF.N1800	1800	2000	2,50	1340	3500/750/750	125	12 960,37
EF.N2000	2000	2200	3,14	1590	5250/1125/1125	150	20 362,96

Evo Nebula

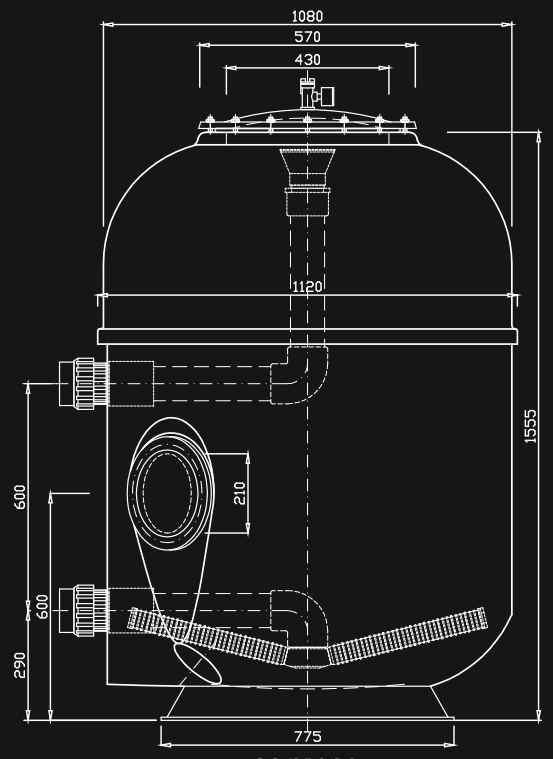

EF.N1080

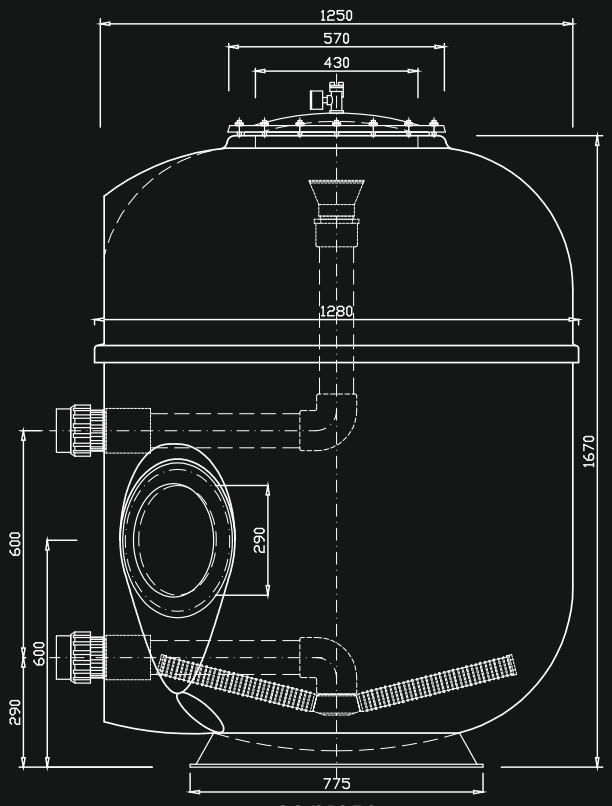

EF.N1250

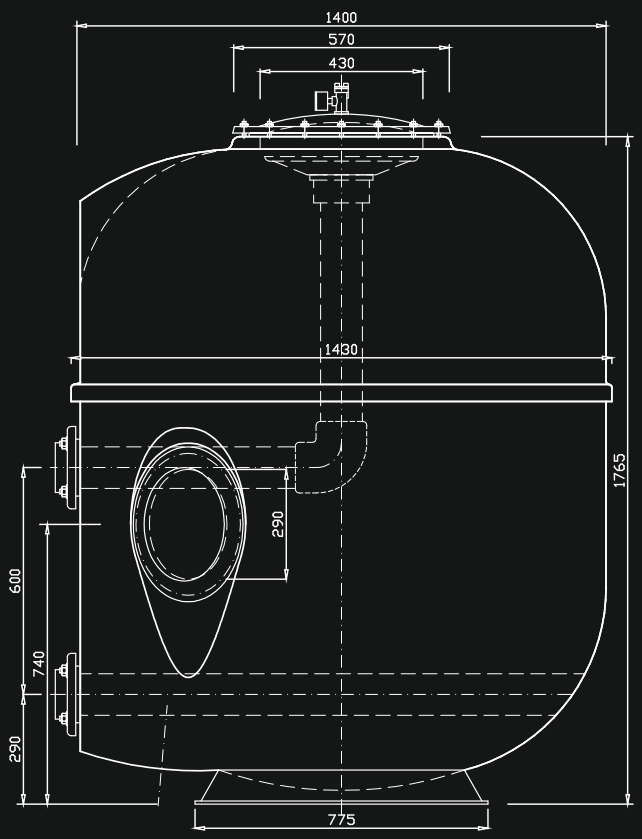

EF.N1400

Evo Nebula

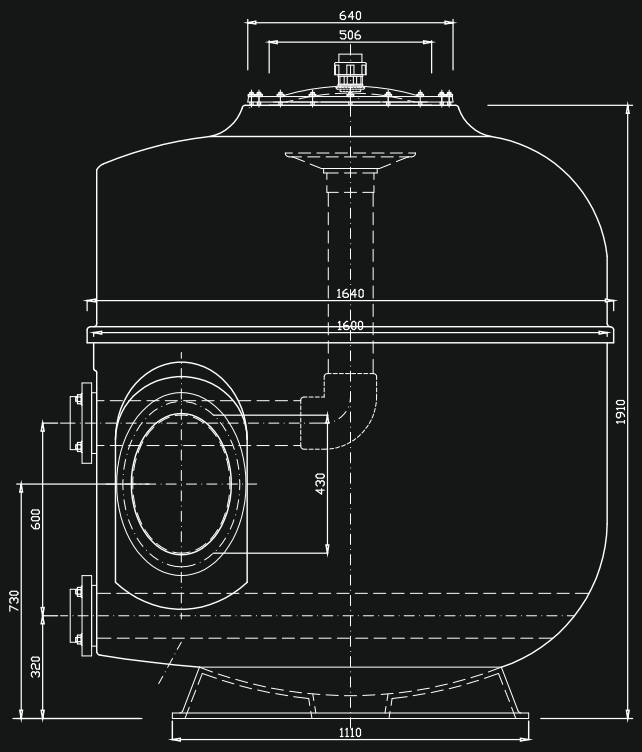

EF.N1600

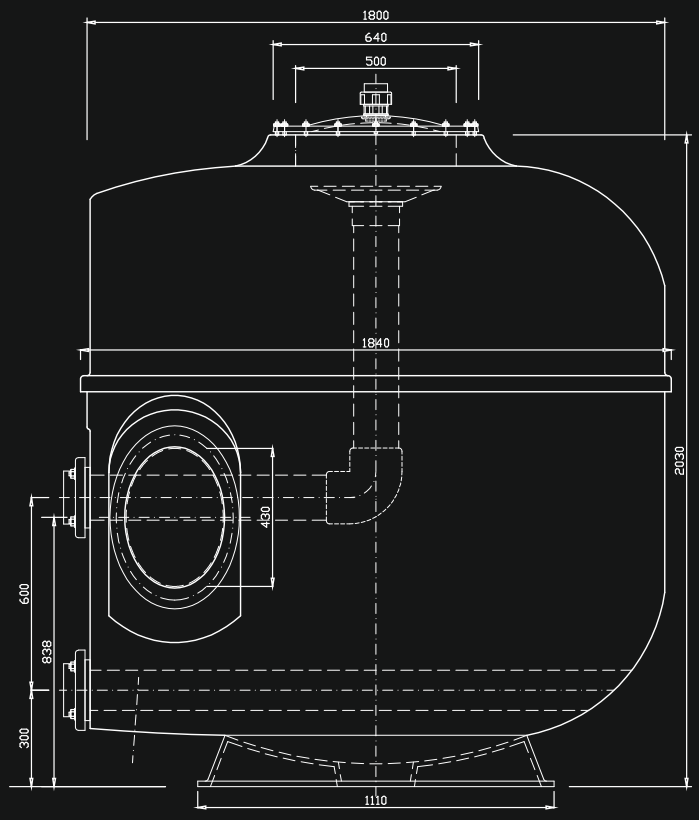

EF.N1800

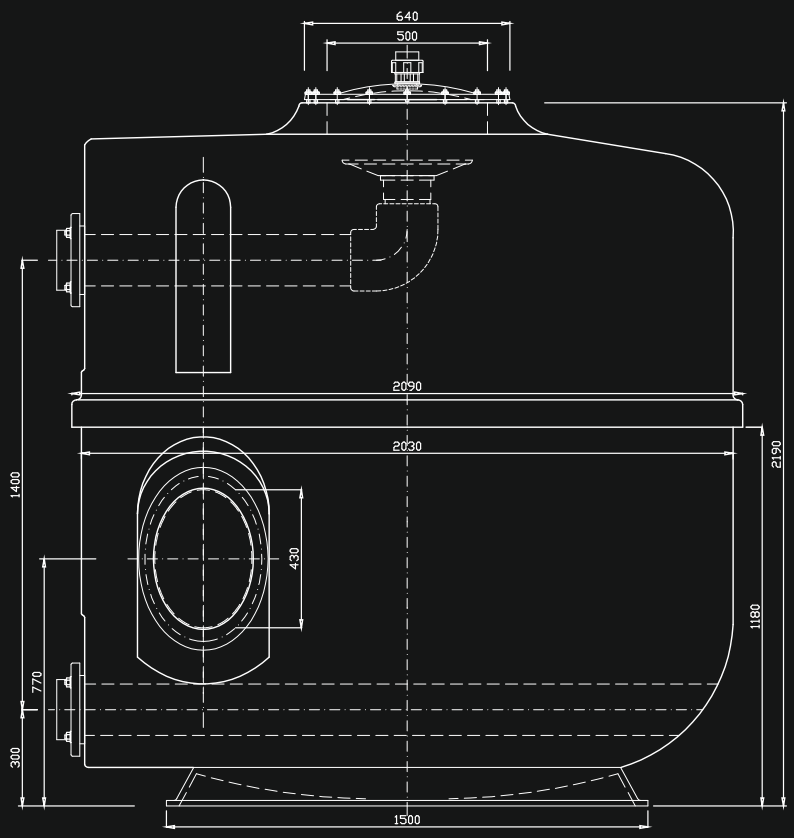

EF.N2000

Evo Nebula Public

Фильтр из высококачественного армированного полиэстера с последующей ламинацией.
Боковое подсоединение.
В комплекте: устройство опорожнения емкости, манометр, дюзовая система.
Клапан в комплект не входит

Артикул	Диаметр, мм	Высота, мм	Площадь фильтрации м²	Высота засыпки, мм	Загрузка песка, кг 0,4-0,8/1-2,5/ 3-5 мм	Диаметр подключения DN	Цена
EF.NP1080	1080	1550	0,87	1000	950/175/175	80	8 829,12
EF.NP1250	1250	1600	1,19	1000	1250/250/250	100	11 235,54
EF.NP1400	1400	1800	1,50	1000	1500/375/375	100	14 186,91
EF.NP1600	1600	1900	1,99	1000	2000/500/500	110	19 604,71
EF.NP1800	1800	2000	2,50	1000	2500/625/625	125	23 967,60
EF.NP2000	2000	2200	3,14	1200	3875/875/875	150	30 495,28

Evo Nebula Public

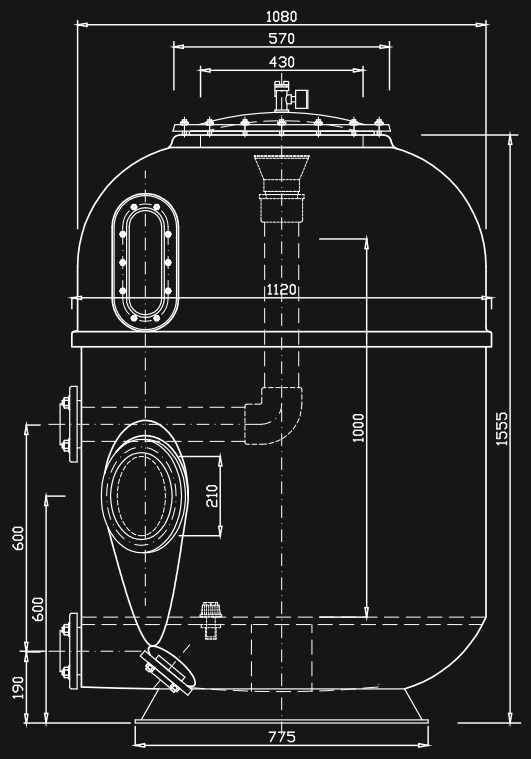

EF.NP1080

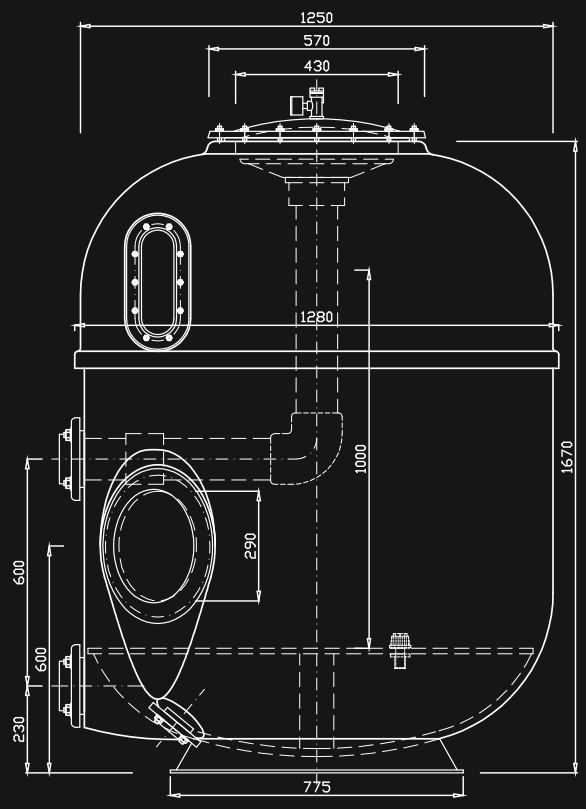

EF.NP1250

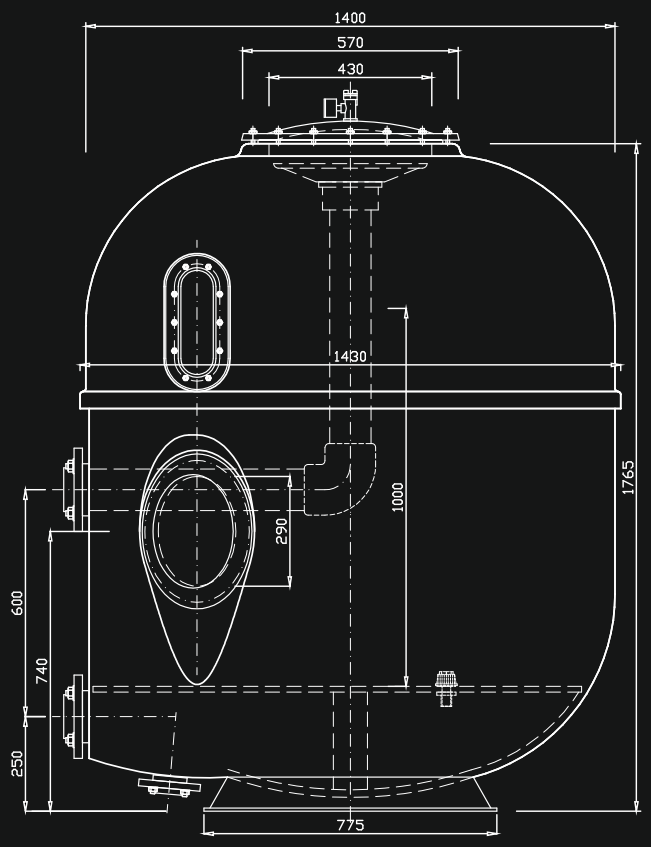

EF.NP1400

Evo Nebula Public

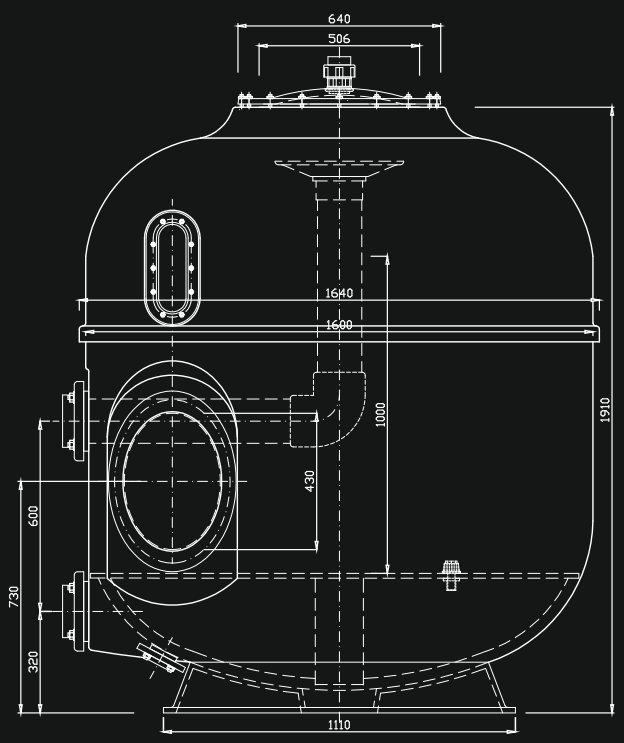

EF.NP1600

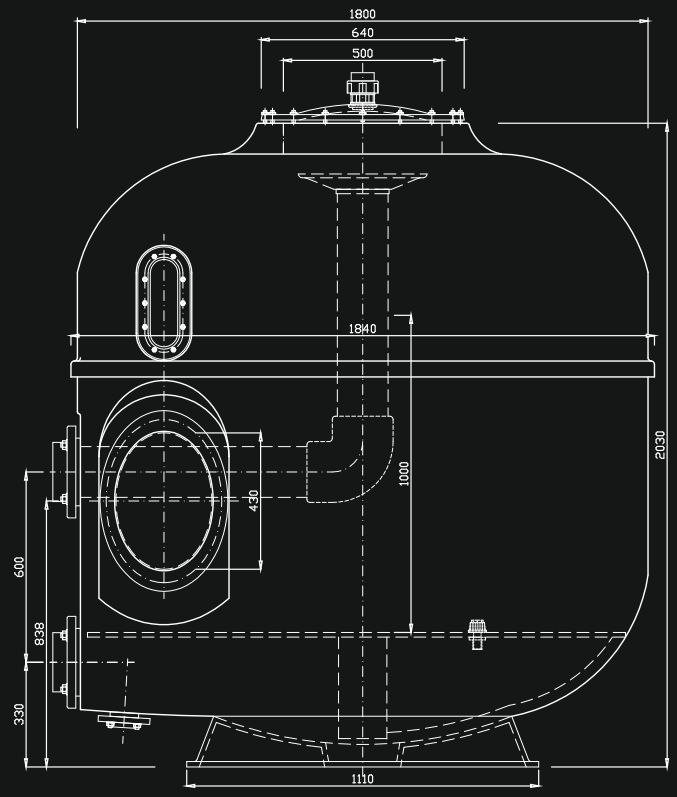

EF.NP1800

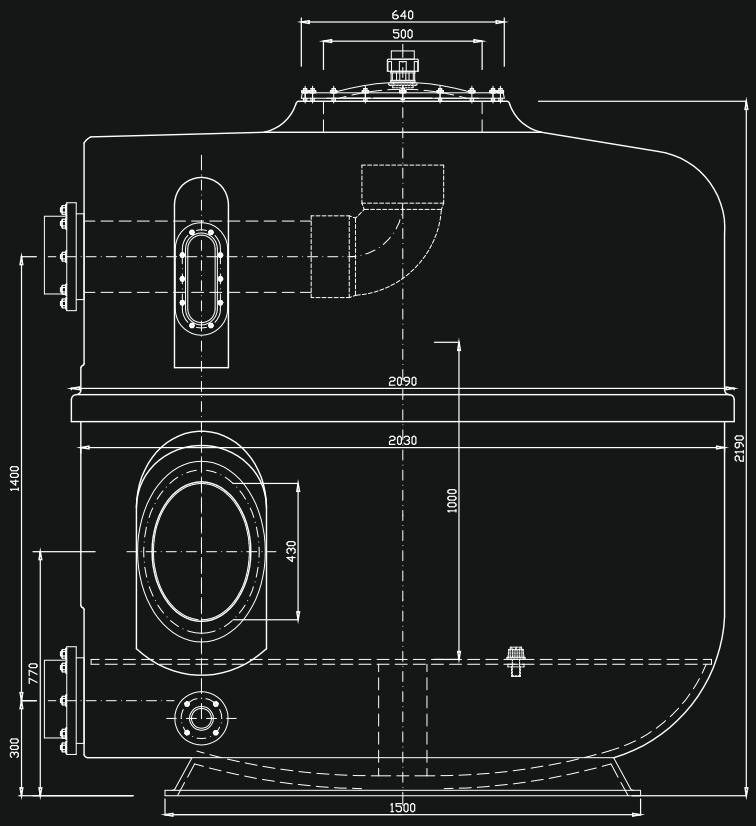

EF.NP2000

Evo Titan

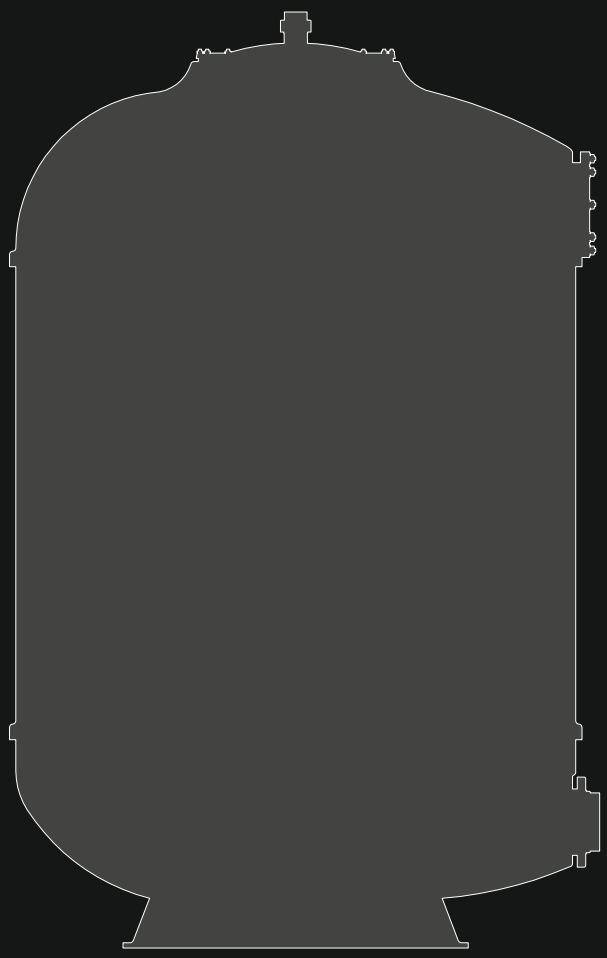

Фильтр из высококачественного армированного полиэстера с последующей ламинацией.
Боковое подсоединение.
В комплекте: устройство опорожнения емкости, манометр, дюзовая система.

Клапан в комплект не входит

Артикул	Диаметр, мм	Высота, мм	Диаметр подключения DN	Площадь фильтрации м²	Расчет фильтрующего материала (кг) на высоту 100мм стекло/песок/уголь*	Макс. высота фильтрующего материала мм	Цена
EF.T500	500	1500	50	0,18	23/27/9	800	5 301,14
EF.T610	610	2100	65	0,27	34/41/14	1200	6 529,35
EF.T765	765	2350	80	0,43	54/65/22	1200	8 089,19
EF.T920	920	2350	80	0,64	80/95/32	1200	10 135,65
EF.T1080	1080	2500	100	0,87	108/130/43	1500	14 225,24
EF.T1250	1250	2500	125	1,19	149/178/59	1500	17 499,92
EF.T1450	1450	2700	125	1,61	201/241/80	1500	20 362,96
EF.T1800	1800	2900	150	2,49	311/373/124	1500	32 446,76

Evo Titan

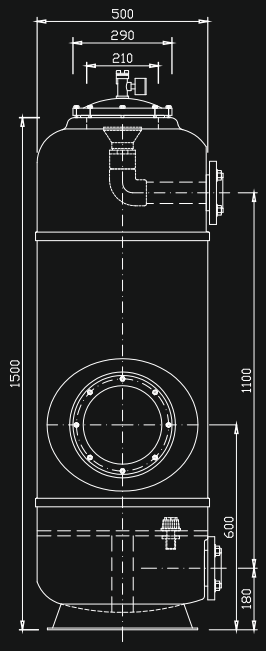

EF.T500

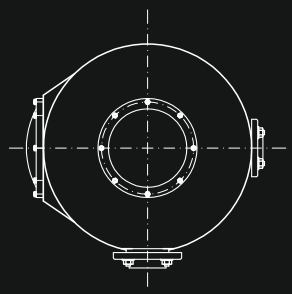

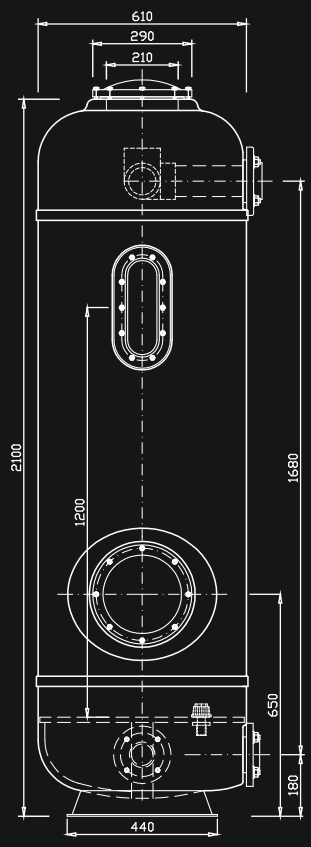

EF.T610

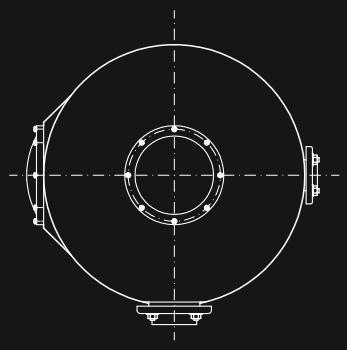

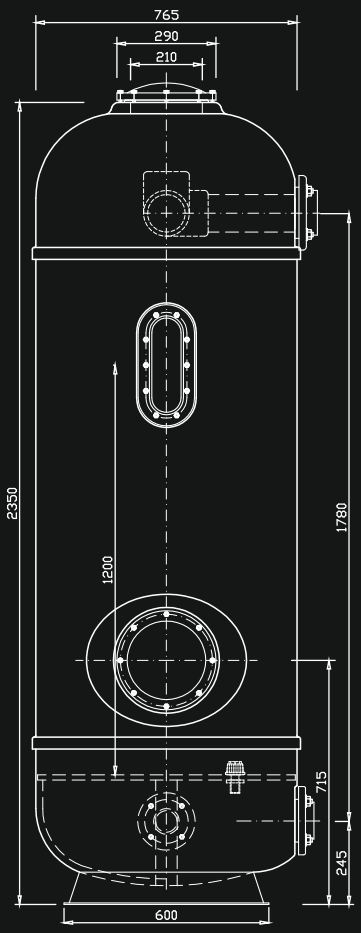

EF.T765

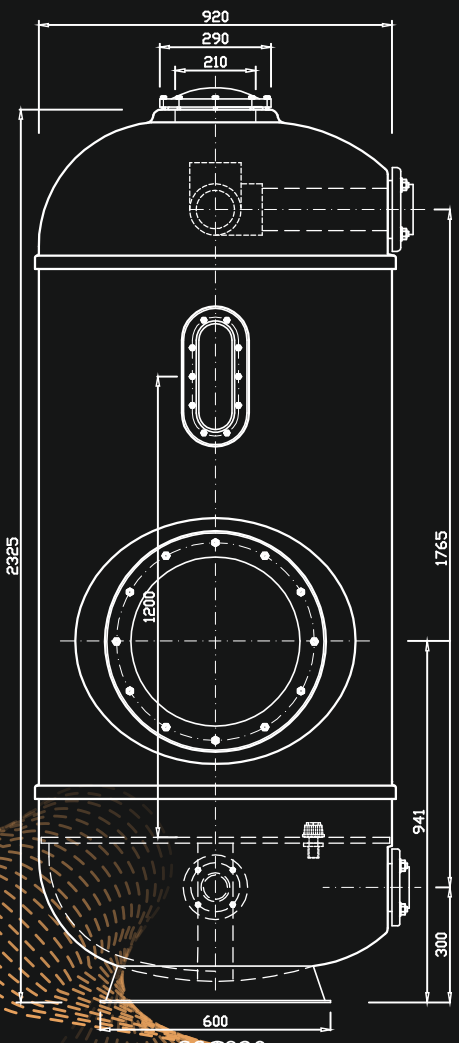

EF.T920

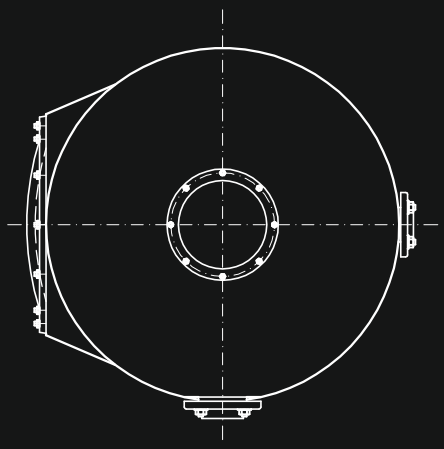

Evo Titan

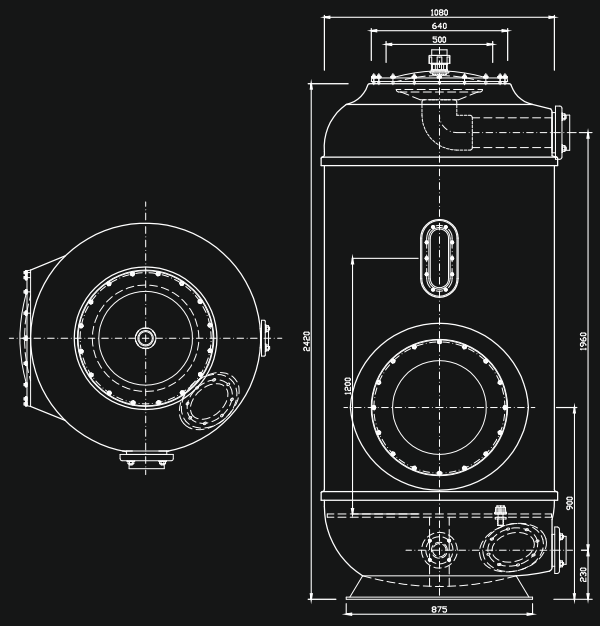

EF.T1080

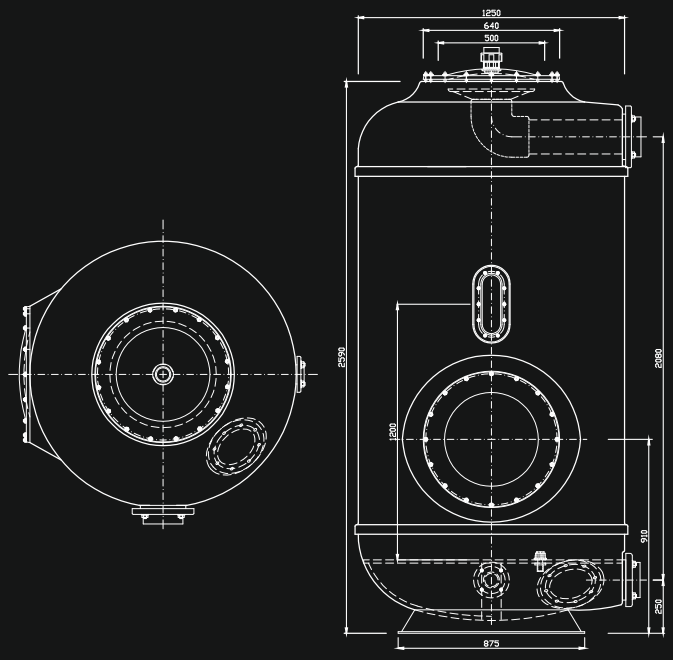

EF.T1250

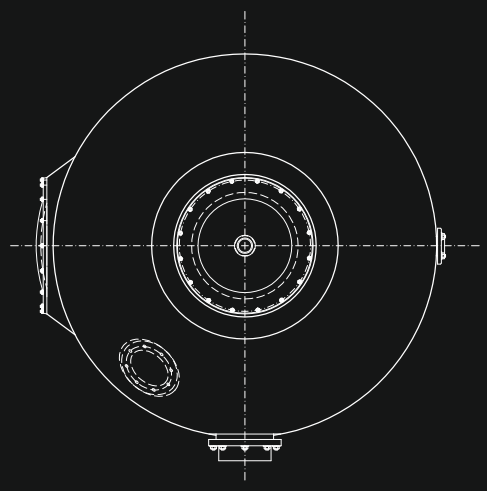

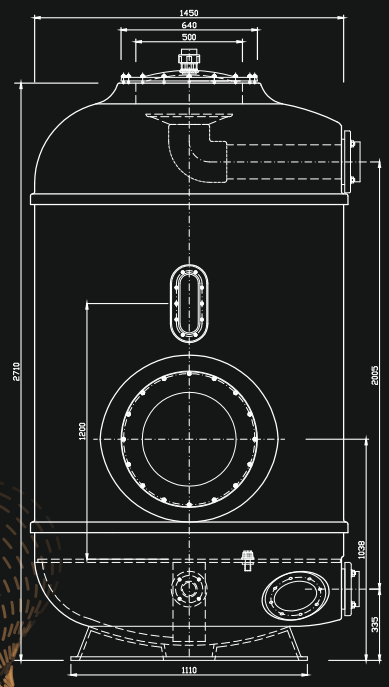

EF.T1450

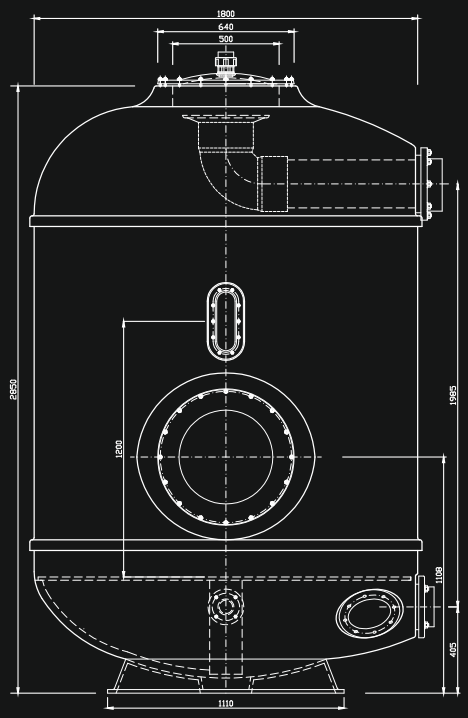

EF.T1800

EVOSPACE

evospace.pro
info@evospace.pro